goccia ILLUMINAZIONE

# CLOCK 80 LED 4W

## 4661



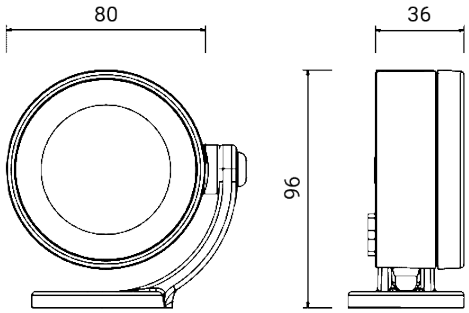


Außenstrahler für Wand-, Stangen- und Bodenmontage

Verstellbare Leuchte mit stabiler Blockierung in der gewünschten Ausrichtung

Material: Aluminiumdruckguss mit geringem Kupferanteil

Diffusor: ultraweißes transparentes gehärtetes Glas, am Verschlussrahmen abgedichtet

Lichtquelle: Netzspannungs-LED-Modul, kompatibel mit Phasenabschnittsdimmern

Der Strahler ist mit einem Zweikomponentenharz luftdicht verschlossen und mit 1,5 m langem erdverlegbarem Kabel H05RN-F geliefert. Das Kabel kann durch das entsprechende Loch in der Basis des Arms geführt werden

Finish mit doppelter Lackierung (Epoxid-Grundierung und Polyester-Pulverbeschichtung) nach Korrosionsschutzbehandlungen

Versionen auf Anfrage (Zusatzcode):

| | |
|---|---|
| 24V | 24V-Niederspannung |
| MT7 | 7 m Kabellänge |

| | |
|---|---|
| Abmessungen | Ø 80 x H 96 x 36 mm |
| Lichtquelle | LED |
| Wattleistung | 4 W |
| Stromversorgung | 220-240 V \| 50/60 Hz |
| Lichtquellenlichtstrom | 384 lm |
| Leuchten-Lichtstrom | 290 lm |
| Leuchten-Lichtausbeute | 73 lm/W |
| Color Rendering Index – CRI | 80 |
| LED-Energieeffizienzklasse | F |
| LED Lebensdauer | L70 B50 > 50.000 h |
| Standardabweichung der Farbabstimmung | MacAdam step 3 |
| Elektrische Schutzklasse | Klasse I |
| Schutzart IP | IP 67 |
| Mechanische Schlagfestigkeit | IK 08 (5 Joules) |
| Normen | EN 60598-1 +2-1 |
| Gewicht | 0.44 kg |
| Konformität | CE UK CA |

## CODE OPTIONS

### FINISHING

| | |
|---|---|
| **AG** | ALUMINIUMGRAU |
| **AN** | ANTHRAZIT |
| **BR** | BRONZE |
| **VE** | GRÜN |

auf Anfrage:

| | |
|---|---|
| **CO** | CORTEN |
| **BI** | WEISS |

### FARBTEMPERATUR

| | |
|---|---|
| **27K** | 2700K |
| **3K** | 3000K |
| **4K** | 4000K |

### OPTIK

| | |
|---|---|
| **standard** | 40° |

optional optics

| | |
|---|---|
| **12** | 12° |
| **90** | 90° |

# CLOCK 80 LED 4W

## 4661

## ZUBEHÖR

CLOCK STEM
STANGE H 600



4693

CLOCK STEM
STANGE H 1200



4694

CLOCK STEM
STANGE H 2300



4699

ZUBEHÖR
WASSERDICHTES
ANSCHLUSSSTÜCK



1941

ZUBEHÖR
WASSERDICHTES
ANSCHLUSSSTÜCK



1944

ZUBEHÖR
WASSERDICHTES
ANSCHLUSSSTÜCK



1942

CLOCK
80 BLENDE



4668

CLOCK STEM
VERBINDUNGSSTÜCK



4695

CLOCK
SPIESS



4691

CLOCK
WANDARM 380



4692

CLOCK STEM
WANDHALTERUNG



4681

CLOCK STEM
WANDSTANGE 900



4682

CLOCK STEM
WANDSTANGE 1800



4683

CLOCK
GURT

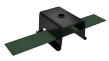

1602

CLOCK
WANDARM 680



4690

**CLOCK** DIE SERIE

