CLOCK 80 LED 4W

4661



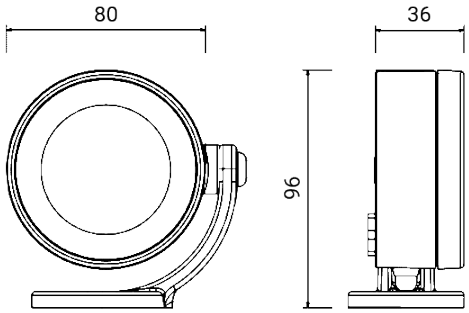

Luminaria tipo spot de exterior para instalación en pared, vástago y suelo

Luminaria orientable con bloqueo estable en la orientación elegida

Material: aluminio inyectado de bajo contenido en cobre

Difusor: vidrio templado transparente ultrablanco, sellado al marco de cierre

Fuente luminosa: módulo LED de tensión de red, compatible con dimmer corte de fase

La luminaria está sellada hermeticamente con una resina de dos componentes y se suministra con 1,5 metro de cable enterrable H05RN-F. El cable de conexion se puede pasarlo a traves del orificio previsto en la base del brazo

Acabado con doble barnizado (imprimación epoxi y recubrimiento en polvo de poliéster) tras tratamientos anticorrosión

Versiones bajo pedido (código adicional):

24V	Bajo voltaje 24V
MT7	Longitud de cable de 7 m

Dimensiones	Ø 80 x H 96 x 36 mm
Fuente de luz	LED
Potencia	4 W
Fuente de alimentación	220-240 V | 50/60 Hz
Flujo luminoso fuente	384 lm
Flujo luminoso luminaria	290 lm
Eficiencia luminosa luminaria	73 lm/W
Color Rendering Index – CRI	80
Clase energética LED	F
Vida útil LED	L70 B50 > 50.000 h
Desviación estándar de la coincidencia de color	MacAdam step 3
Clase de aislamiento eléctrico	Clase I
Clase de protección IP	IP 67
Resistencia al impacto mecánico	IK 08 (5 Joules)
Normas	EN 60598-1 +2-1
Peso	0.44 kg
Conformidad	CE UK CA

CODE OPTIONS

ACABADO

AG	GRIS ALUMINIO
AN	ANTRACITA
BR	BRONZE
VE	VERDE

a petición:

TEMP. DE COLOR

27K	2700K
3K	3000K
4K	4000K

ÓPTICA

standard	40°

optional optics

12	12°
90	90°

CLOCK 80 LED 4W

4661

CO	CORTEN
BI	BLANCO

Goccia Illuminazione srl
via E.Fermi 59/65 - 25020 Poncarale (BS) Italy
+39 030 2640761 - info@www.goccia.it

CLOCK 80 LED 4W

4661

ACCESORIOS

CLOCK STEM
VÁSTAGO H 600

4693

CLOCK STEM
VÁSTAGO H 1200

4694

CLOCK STEM
VÁSTAGO H 2300

4699

ACCESORIOS
CONNECTOR ESTANCO

1941

ACCESORIOS
CONNECTOR ESTANCO

1944

ACCESORIOS
CONNECTOR ESTANCO

1942

CLOCK
80 VISERA

4668

CLOCK STEM
JUNTA

4695

CLOCK
PIQUETE

4691

CLOCK
BRAZO DE PARED 380

4692

CLOCK STEM
SOPORTE DE PARED

4681

CLOCK STEM
VÁSTAGO DE PARED 900

4682

CLOCK STEM
VÁSTAGO DE PARED 1800

4683

CLOCK
CORREA
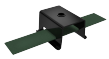
1602

CLOCK
BRAZO DE PARED 680

4690

CLOCK LA SERIE

