CLOCK 80 LED 4W

4661



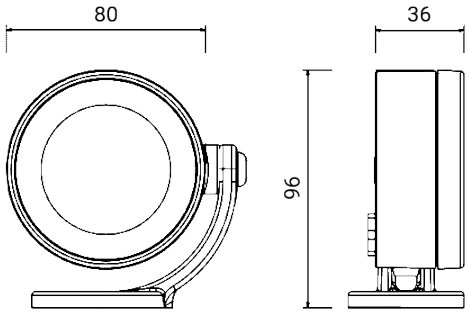

Spot da esterno per installazione a parete, su stelo e a terra

Apparecchio orientabile con bloccaggio stabile nel puntamento prescelto

Materiale: alluminio pressofuso a basso tenore di rame

Diffusore: vetro temprato trasparente ultrawhite, sigillato alla cornice di chiusura

Sorgente luminosa: modulo LED a tensione di rete, compatibile con dimmer a taglio di fase

Lo spot è ermeticamente chiuso con resina bicomponente e fornito con 1,5 m di cavo interrabile H05RN-F. Il cavo può passare nell'apposito foro della basetta del braccio

Finitura con doppia verniciatura (fondo epossidico e rivestimento di polvere poliestere) dopo trattamenti anticorrosivi

Versioni su richiesta (codice aggiuntivo):

24V	Bassa tensione 24V
MT7	Lunghezza cavo 7 m

Dimensioni	Ø 80 x H 96 x 36 mm
Sorgente luminosa	LED
Potenza	4 W
Alimentazione	220-240 V | 50/60 Hz
Flusso luminoso sorgente	384 lm
Flusso luminoso apparecchio	290 lm
Efficienza luminosa apparecchio	73 lm/W
Color Rendering Index – CRI	80
Classe energetica LED	F
Durata vita LED	L70 B50 > 50.000 h
Deviazione standard della corrispondenza colore	MacAdam step 3
Classe di isolamento elettrico	Classe I
Grado di protezione IP	IP 67
Grado di resistenza agli impatti	IK 08 (5 Joules)
Norme	EN 60598-1 +2-1
Peso	0.44 kg
Conformità	CE UK CA

OPZIONI CODICE

FINITURA

AG	GRIGIO ALLUMINIO
AN	ANTRACITE
BR	BRONZO
VE	VERDE

su richiesta:

TEMP. COLORE

27K	2700K
3K	3000K
4K	4000K

OTTICA

standard	40°

ottica opzionale

12	12°
90	90°

CLOCK 80 LED 4W

4661

CO	CORTEN
BI	BIANCO

Goccia Illuminazione srl
via E.Fermi 59/65 - 25020 Poncarale (BS) Italy
+39 030 2640761 - info@www.goccia.it

CLOCK 80 LED 4W

4661

ACCESSORI

CLOCK STEM
STELO H 600

4693

CLOCK STEM
STELO H 1200

4694

CLOCK STEM
STELO H 2300

4699

ACCESSORI
GIUNTO STAGNO

1941

ACCESSORI
GIUNTO STAGNO

1944

ACCESSORI
GIUNTO STAGNO

1942

CLOCK
80 VISIERA

4668

CLOCK STEM
RACCORDO

4695

CLOCK
PICCHETO

4691

CLOCK
BRACCIO A MURO 380

4692

CLOCK STEM
SUPPORTO A MURO

4681

CLOCK STEM
STELO A MURO 900

4682

CLOCK STEM
STELO A MURO 1800

4683

CLOCK
CINGHIA
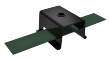
1602

CLOCK
BRACCIO A MURO 680

4690

CLOCK LA SERIE

