goccia ILLUMINAZIONE

CLOCK Ø 120 LED 10W

4664

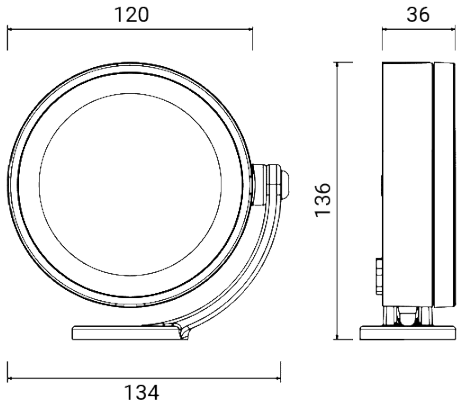

Luminaria tipo spot de exterior para instalación en pared, vástago y suelo

Luminaria orientable con bloqueo estable en la orientación elegida

Material: aluminio inyectado de bajo contenido en cobre

Difusor: vidrio templado transparente ultrablanco, sellado al marco de cierre

Fuente luminosa: módulo LED de tensión de red, compatible con dimmer corte de fase

La luminaria está sellada hermeticamente con una resina de dos componentes y se suministra con 1,5 metro de cable enterrable H05RN-F. El cable de conexion se puede pasarlo a traves del orificio previsto en la base del brazo

Acabado con doble barnizado tras tratamientos anticorrosión: imprimación epoxi y recubrimiento en polvo de poliéster

Versiones bajo pedido (código adicional):

24V	Bajo voltaje 24V
MT7	Longitud de cable de 7 m
HC	Óptica honeycomb 10°

Dimensions	Ø 120 x H 136 x 36 mm
Fuente de luz	LED
Wattage	10 W
Voltage/Frequency	220-240 V | 50/60 Hz
Light output source	1100 lm
LUMEN OUTPUT	750 lm
Eficiencia luminosa de la luminaria	75 lm/W
Color Rendering Index – CRI	≥80
Clase energética LED	E (4000K), F (2700K), F (3000K)
Clase de aislamiento eléctrico	Clase I
Clase de protección IP	IP 67
Resistencia al impacto mecánico	IK 08 (5 Joules)
Norms	EN 60598-1 +2-1
Peso	0.71 kg
Certifications	CE UKCA

CODE OPTIONS

ACABADO

AG	GRIS ALUMINIO
AN	ANTRACITA
BR	BRONZE
VE	VERDE

a petición:

CO	CORTEN
BI	BLANCO

TEMP. DE COLOR

27K	2700K
3K	3000K
4K	4000K

ÓPTICA

standard	40°

optional optics

12	12°
90	90°

goccia ILLUMINAZIONE

Goccia Illuminazione srl
via E.Fermi 59/65 - 25020 Poncarale (BS) Italy
+39 030 2640761 - info@www.goccia.it

IMQ CERTIFIED QUALITY MANAGEMENT SYSTEM ISO 9001:2015
IQNET RECOGNIZED CERTIFICATION

CLOCK Ø 120 LED 10W

4664

ACCESORIOS

CLOCK
VÁSTAGO H 600

4693

CLOCK
VÁSTAGO H 1200

4694

CLOCK
VÁSTAGO H 2300

4699

ACCESORIOS
CONECTOR ESTANCO

1941

ACCESORIOS
CONECTOR ESTANCO

1944

ACCESORIOS
CONECTOR ESTANCO

1942

CLOCK
Ø 120 VISERA

4669

CLOCK
JUNTA

4695

CLOCK
PIQUETE

4691

CLOCK
BRAZO DE PARED L 380

4692

CLOCK
SOPORTE DE PARED

4681

CLOCK
VÁSTAGO DE PARED L 900

4682

CLOCK
VÁSTAGO DE PARED L 1800

4683

CLOCK
CORREA
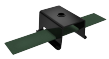
1602

CLOCK
BRAZO DE PARED L 680

4690
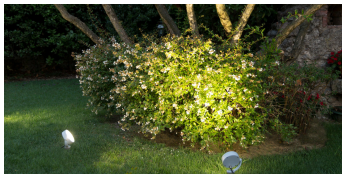
CLOCK LA SERIE