goccia ILLUMINAZIONE

# CLOCK Ø 120 LED 10W

## 4664

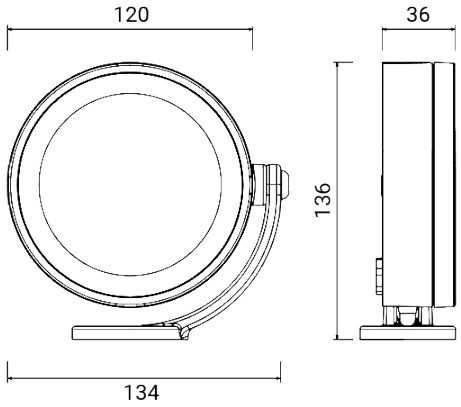


Spot d'extérieur pour installation murale, sur tige et au sol

Luminaire orientable avec blocage stable sur le point choisi

Matériel : aluminium moulé sous pression à faible teneur en cuivre

Diffuseur : verre trempé transparent ultrablanc, scellé au cadre de fermeture

Source lumineuse : module LED à tension secteur, compatible avec variateur à coupure de phase

Le spot est hermétiquement fermé avec résine à deux composants et fourni avec 1,5 m de câble enterrable H05RN-F. Le câble peut passer dans le trou approprié dans la base du bras

Finition par double peinture après traitements anticorrosion : primaire époxy et revêtement en poudre de polyester

Versions sur demande (code supplémentaire):

| | |
|---|---|
| 24V | Basse tension 24V |
| MT7 | Longueur de câble 7 m |
| HC | Optique alvéolaire honeycomb 10° |

| | |
|---|---|
| Dimensions | Ø 120 x H 136 x 36 mm |
| Source lumineuse | LED |
| Wattage | 10 W |
| Voltage/Frequency | 220-240 V \| 50/60 Hz |
| Light output source | 1100 lm |
| LUMEN OUTPUT | 750 lm |
| Rendement lumineux | 75 lm/W |
| Color Rendering Index – CRI | ≥80 |
| Classe energie LED | E (4000K), F (2700K), F (3000K) |
| Classe électrique | Classe I |
| Indice de protection IP | IP 67 |
| Résistance mécanique | IK 08 (5 Joules) |
| Norms | EN 60598-1 +2-1 |
| Poids | 0.71 kg |
| Certifications | CE UKCA |

## CODE OPTIONS

### FINITION

| | |
|---|---|
| **AG** | GRIS ALUMINIUM |
| **AN** | ANTHRACITE |
| **BR** | BRONZE |
| **VE** | VERT |

sur demande:

| | |
|---|---|
| **CO** | CORTEN |
| **BI** | BLANC |

### TEMP. DE COULEUR

| | |
|---|---|
| **27K** | 2700K |
| **3K** | 3000K |
| **4K** | 4000K |

### OPTIQUE

| | |
|---|---|
| **standard** | 40° |

optique optionnelle

| | |
|---|---|
| **12** | 12° |
| **90** | 90° |

goccia ILLUMINAZIONE

# CLOCK Ø 120 LED 10W

## 4664

## ACCESSOIRES

CLOCK
TIGE H 600



4693

CLOCK
TIGE H 1200



4694

CLOCK
TIGE H 2300



4699

ACCESSOIRES
CONNECTEUR ÉTANCHE

1941

ACCESSOIRES
CONNECTEUR ÉTANCHE

1944

ACCESSOIRES
CONNECTEUR ÉTANCHE

1942

CLOCK
Ø 120 VISIÈRE

4669

CLOCK
RACCORD

4695

CLOCK
PIQUET

4691

CLOCK
BRAS MURAL L 380

4692

CLOCK
SUPPORT MURAL

4681

CLOCK
TIGE MURALE L 900



4682

CLOCK
TIGE MURALE L 1800



4683

CLOCK
SANGLE

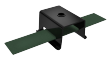

1602

CLOCK
BRAS MURAL L 680

4690
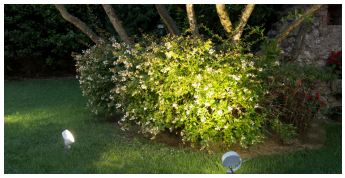
## CLOCK LA SÉRIE