goccia
ILLUMINAZIONE

CLOCK 120 LED 15W

4665



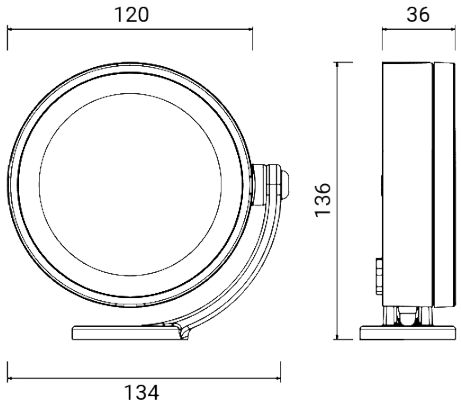

Spot da esterno per installazione a parete, su stelo e a terra

Apparecchio orientabile con bloccaggio stabile nel puntamento prescelto

Materiale: alluminio pressofuso a basso tenore di rame

Diffusore: vetro temprato trasparente ultrawhite, sigillato alla cornice di chiusura

Sorgente luminosa: modulo LED a tensione di rete, compatibile con dimmer a taglio di fase

Lo spot è ermeticamente chiuso con resina bicomponente e fornito con 1,5 m di cavo interrabile H05RN-F. Il cavo può passare nell'apposito foro della basetta del braccio

Finitura con doppia verniciatura (fondo epossidico e rivestimento di polvere poliestere) dopo trattamenti anticorrosivi

Versioni su richiesta (codice aggiuntivo):

MT7	Lunghezza cavo 7 m
HC	Ottica a nido d'ape 10°

Dimensioni	Ø 120 x H 136 x 36 mm
Sorgente luminosa	LED
Potenza	15 W
Alimentazione	220-240 V | 50/60 Hz
Flusso luminoso sorgente	1660 lm
Flusso luminoso apparecchio	1050 lm
Efficienza luminosa apparecchio	70 lm/W
Color Rendering Index – CRI	≥80
Classe energetica LED	E (4000K), F (2700K), F (3000K)
Durata vita LED	L70 B10 45.000 h
Deviazione standard della corrispondenza colore	MacAdam step 3
Classe di isolamento elettrico	Classe I
Grado di protezione IP	IP 67
Grado di resistenza agli impatti	IK 08 (5 Joules)
Norme	EN 60598-1 +2-1
Peso	0.72 kg
Conformità	CE UK CA

OPZIONI CODICE

FINITURA

AG	GRIGIO ALLUMINIO
AN	ANTRACITE
BR	BRONZO
VE	VERDE

su richiesta:

CO	CORTEN

TEMP. COLORE

27K	2700K
3K	3000K
4K	4000K

OTTICA

standard	40°

ottica opzionale

12	12°
90	90°

goccia ILLUMINAZIONE

Goccia Illuminazione srl
via E.Fermi 59/65 - 25020 Poncarale (BS) Italy
+39 030 2640761 - info@www.goccia.it

IMQ CERTIFIED QUALITY MANAGEMENT SYSTEM ISO 9001:2015
IQNET RECOGNIZED CERTIFICATION

CLOCK 120 LED 15W

4665

BI BIANCO

CLOCK 120 LED 15W

4665

ACCESSORI

CLOCK STEM
STELO H 600

4693

CLOCK STEM
STELO H 1200

4694

CLOCK STEM
STELO H 2300

4699

ACCESSORI
GIUNTO STAGNO



1941

ACCESSORI
GIUNTO STAGNO



1944

ACCESSORI
GIUNTO STAGNO



1942

CLOCK
120 VISIERA



4669

CLOCK STEM
RACCORDO



4695

CLOCK
PICCHETO



4691

CLOCK
BRACCIO A MURO 380



4692

CLOCK STEM
SUPPORTO A MURO



4681

CLOCK STEM
STELO A MURO 900

4682

CLOCK STEM
STELO A MURO 1800

4683

CLOCK
CINGHIA

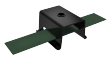

1602

CLOCK LA SERIE

