RGBW CLOCK 80 LED RGBW 12W

1186

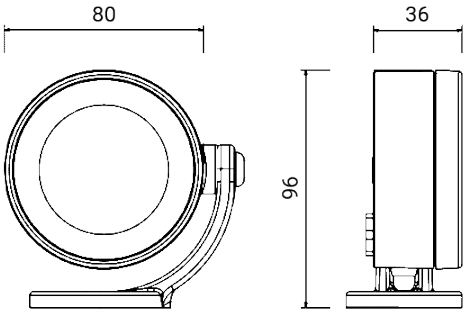

Außenstrahler für Wand-, Stangen- und Bodenmontage

Verstellbare Leuchte mit stabiler Blockierung in der gewünschten Ausrichtung

Material: Aluminiumdruckguss mit geringem Kupferanteil

Diffusor: ultraweißes transparentes gehärtetes Glas, am Verschlussrahmen abgedichtet

Externer Treiber 24V DC für Parallelanschluß, gemäß der Norm EN 61347-2-13, separat zu bestellen

Lichtquelle: 1 LED RGBW und die Vorrichtung zum Empfang des Signals DMX Standard 512 vom Signalsender Art. 1181 oder von anderer kompatiblen Steuereinheit / Die enthaltene Lichtquelle ist für den Einsatz in Anwendungen bestimmt, die hochwertiges farbiges Licht erfordern

0,5 m Kabel mitgeliefert: Signal + 24V Stromversorgung

An jede Steuereinheit können bis zu 32 Leuchten angeschlossen werden

Finish mit doppelter Lackierung (Epoxid-Grundierung und Polyester-Pulverbeschichtung) nach Korrosionsschutzbehandlungen

Abmessungen	Ø 80 x H 96 x 36 mm
Lichtquelle	LED RGBW
Lichtquelleninfo	max
Wattleistung	12 W
Stromversorgung	24 Vdc
Lichtquellenlichtstrom	330 lm
Leuchten-Lichtstrom	230 lm
Leuchten-Lichtausbeute	19 lm/W
Elektrische Schutzklasse	Klasse III
Schutzart IP	IP 67
Mechanische Schlagfestigkeit	IK 08 (5 Joules)
Normen	EN 60598-1 +2-1
Gewicht	0.44 kg
Konformität	CE UKCA

CODE OPTIONS

FINISHING

AG	ALUMINIUMGRAU
AN	ANTHRAZIT
BR	BRONZE
VE	GRÜN

auf Anfrage:

CO	CORTEN
BI	WEISS

OPTIK

standard	30°

optional optics

10	10°
54	54°

Goccia Illuminazione srl
via E.Fermi 59/65 - 25020 Poncarale (BS) Italy
+39 030 2640761 - info@www.goccia.it

RGBW CLOCK 80 LED RGBW 12W

1186

ZUBEHÖR

CLOCK STEM
STANGE H 600

4693

CLOCK STEM
STANGE H 1200

4694

CLOCK STEM
STANGE H 2300

4699

CLOCK
80 BLENDE



4668

CLOCK STEM
VERBINDUNGSSTÜCK



4695

CLOCK
SPIESS



4691

CLOCK
WANDARM 380



4692

CLOCK STEM
WANDHALTERUNG



4681

CLOCK STEM
WANDSTANGE 900

4682

CLOCK STEM
WANDSTANGE 1800

4683

ZUBEHÖR
SIGNALSENDER



1181

ZUBEHÖR
24V-TREIBER – 24W



1924

ZUBEHÖR
24V-TREIBER – 60W



1925

ZUBEHÖR
24V-TREIBER – 150W



1926

RGBW DIE SERIE

