RGBW CLOCK 80 LED RGBW 12W

1186

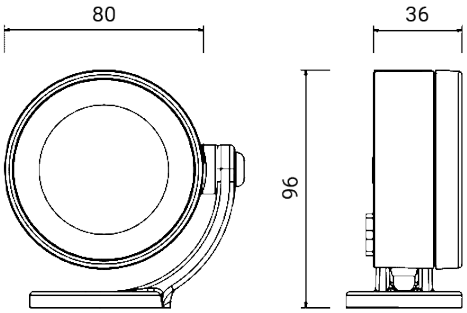

Luminaria tipo spot de exterior para instalación en pared, vástago y suelo

Luminaria orientable con bloqueo estable en la orientación elegida

Material: aluminio inyectado de bajo contenido en cobre

Difusor: vidrio templado transparente ultrablanco, sellado al marco de cierre

Driver externo a 24V DC para conexión en paralelo, conforme a la norma EN 61347-2-13, suministrado por separado

Fuente luminosa: 1 LED RGBW y aparato para recibir señal DMX estándar 512 enviado desde la unidad de control cód. 1181 o desde otra unidad compatible / La fuente luminosa contenida está diseñada para usarse en aplicaciones que requieren luz de color de alta calidad

Se suministra con 0,5 m de cable: señal + alimentación 24V

Posibilidad de conectar hasta 32 luminarias a cada unidad de control

Acabado con doble barnizado (imprimación epoxi y recubrimiento en polvo de poliéster) tras tratamientos anticorrosión

Dimensiones	Ø 80 x H 96 x 36 mm
Fuente de luz	LED RGBW
Info fuente de luz	max
Potencia	12 W
Fuente de alimentación	24 Vdc
Flujo luminoso fuente	330 lm
Flujo luminoso luminaria	230 lm
Eficiencia luminosa luminaria	19 lm/W
Clase de aislamiento eléctrico	Clase III
Clase de protección IP	IP 67
Resistencia al impacto mecánico	IK 08 (5 Joules)
Normas	EN 60598-1 +2-1
Peso	0.44 kg
Conformidad	CE UK CA

CODE OPTIONS

ACABADO

AG	GRIS ALUMINIO
AN	ANTRACITA
BR	BRONZE
VE	VERDE

a petición:

CO	CORTEN
BI	BLANCO

ÓPTICA

standard	30°

optional optics

10	10°
54	54°

Goccia Illuminazione srl
via E.Fermi 59/65 - 25020 Poncarale (BS) Italy
+39 030 2640761 - info@www.goccia.it

RGBW CLOCK 80 LED RGBW 12W

1186

ACCESORIOS

CLOCK STEM
VÁSTAGO H 600

4693

CLOCK STEM
VÁSTAGO H 1200

4694

CLOCK STEM
VÁSTAGO H 2300

4699

CLOCK
80 VISERA



4668

CLOCK STEM
JUNTA



4695

CLOCK
PIQUETE



4691

CLOCK
BRAZO DE PARED 380



4692

CLOCK STEM
SOPORTE DE PARED



4681

CLOCK STEM
VÁSTAGO DE PARED 900

4682

CLOCK STEM
VÁSTAGO DE PARED 1800

4683

ACCESORIOS
UNIDAD DE CONTROL



1181

ACCESORIOS
DRIVER 24V – 24W



1924

ACCESORIOS
DRIVER 24V – 60W



1925

ACCESORIOS
DRIVER 24V – 150W



1926

RGBW LA SERIE

