RGBW CLOCK 80 LED RGBW 12W

1186

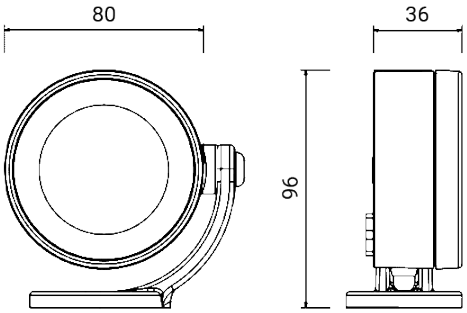

Spot d'extérieur pour installation murale, sur tige et au sol

Luminaire orientable avec blocage stable sur le point choisi

Matériel : aluminium moulé sous pression à faible teneur en cuivre

Diffuseur : verre trempé transparent ultrablanc, scellé au cadre de fermeture

Driver à distance à 24V DC pour raccordement en parallèle, conforme à la norme EN 61347-2-13, à commander séparément

Source lumineuse : 1 LED RGBW et un dispositif pour recevoir le signal DMX standard 512 envoyé par le générateur réf. 1181 ou autre unité de contrôle compatible / La source lumineuse contenue est destinée à être utilisée dans des applications nécessitant une lumière colorée de haute qualité

Fourni avec 0,5 m de câble : signal + alimentation 24V

Jusqu'à 32 luminaires peuvent être connectés à chaque unité de contrôle

Finition par double peinture (primaire époxy et revêtement en poudre de polyester) après traitements anticorrosion

Dimensions	Ø 80 x H 96 x 36 mm
Source lumineuse	LED RGBW
Info source lumineuse	max
Puissance	12 W
Alimentation	24 Vdc
Flux lumineux source	330 lm
Flux lumineux appareil	230 lm
Rendement lumineux	19 lm/W
Classe électrique	Classe III
Indice de protection IP	IP 67
Résistance mécanique	IK 08 (5 Joules)
Normes	EN 60598-1 +2-1
Poids	0.44 kg
Conformité	CE UK CA

CODE OPTIONS

FINITION

AG	GRIS ALUMINIUM
AN	ANTHRACITE
BR	BRONZE
VE	VERT

sur demande:

CO	CORTEN
BI	BLANC

OPTIQUE

standard	30°

optique optionnelle

10	10°
54	54°

RGBW CLOCK 80 LED RGBW 12W

1186

ACCESSOIRES

CLOCK STEM
TIGE H 600

4693

CLOCK STEM
TIGE H 1200

4694

CLOCK STEM
TIGE H 2300

4699

CLOCK
80 VISIÈRE

4668

CLOCK STEM
RACCORD

4695

CLOCK
PIQUET

4691

CLOCK
BRAS MURAL 380

4692

CLOCK STEM
SUPPORT MURAL

4681

CLOCK STEM
TIGE MURALE 900

4682

CLOCK STEM
TIGE MURALE 1800

4683

ACCESSOIRES
GÉNÉRATEUR DE SIGNAL

1181

ACCESSOIRES
DRIVER 24V – 24W

1924

ACCESSOIRES
DRIVER 24V – 60W

1925

ACCESSOIRES
DRIVER 24V – 150W

1926

RGBW LA SÉRIE

