RGBW CLOCK 120 LED RGBW 25W

1187

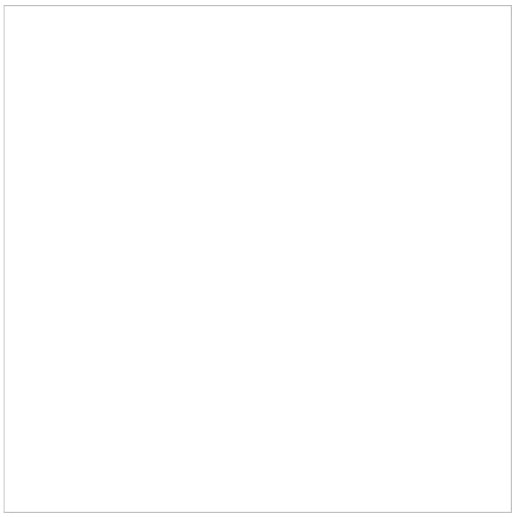

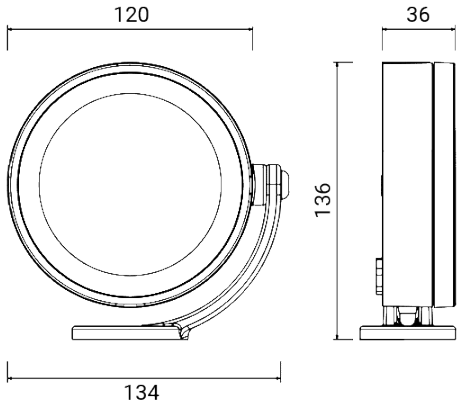

Luminaria tipo spot de exterior para instalación en pared, vástago y suelo

Luminaria orientable con bloqueo estable en la orientación elegida

Material: aluminio inyectado de bajo contenido en cobre

Difusor: vidrio templado transparente ultrablanco, sellado al marco de cierre

Driver externo a 24V DC para conexión en paralelo, conforme a la norma EN 61347-2-13, suministrado por separado

Fuente luminosa: 3 LED RGBW y aparato para recibir señal DMX estándar 512 enviado desde la unidad de control cód. 1181 o desde otra unidad compatible / La fuente luminosa contenida está diseñada para usarse en aplicaciones que requieren luz de color de alta calidad

Se suministra con 0,5 m de cable: señal + alimentación 24V

Posibilidad de conectar hasta 32 luminarias a cada unidad de control

Acabado con doble barnizado (imprimación epoxi y recubrimiento en polvo de poliéster) tras tratamientos anticorrosión

Dimensiones	Ø 120 x H 136 x 36 mm
Fuente de luz	LED RGBW
Info fuente de luz	max
Potencia	25 W
Fuente de alimentación	24 Vdc
Flujo luminoso fuente	990 lm
Flujo luminoso luminaria	690 lm
Eficiencia luminosa luminaria	28 lm/W
Clase de aislamiento eléctrico	Clase III
Clase de protección IP	IP 67
Resistencia al impacto mecánico	IK 08 (5 Joules)
Normas	EN 60598-1 +2-1
Peso	0.72 kg
Conformidad	CE UK CA

CODE OPTIONS

ACABADO

AG	GRIS ALUMINIO
AN	ANTRACITA
BR	BRONZE
VE	VERDE

a petición:

CO	CORTEN
BI	BLANCO

ÓPTICA

standard	30°

optional optics

10	10°
54	54°

RGBW CLOCK 120 LED RGBW 25W

1187

ACCESORIOS

CLOCK STEM
VÁSTAGO H 600

4693

CLOCK STEM
VÁSTAGO H 1200

4694

CLOCK STEM
VÁSTAGO H 2300

4699

CLOCK
120 VISERA

4669

CLOCK STEM
JUNTA

4695

CLOCK
PIQUETE

4691

CLOCK
BRAZO DE PARED 380

4692

CLOCK STEM
SOPORTE DE PARED

4681

CLOCK STEM
VÁSTAGO DE PARED 900

4682

CLOCK STEM
VÁSTAGO DE PARED 1800

4683

ACCESORIOS
UNIDAD DE CONTROL

1181

ACCESORIOS
DRIVER 24V – 24W

1924

ACCESORIOS
DRIVER 24V – 60W

1925

ACCESORIOS
DRIVER 24V – 150W

1926

RGBW LA SERIE

