RGBW CLOCK 120 LED RGBW 25W

1187

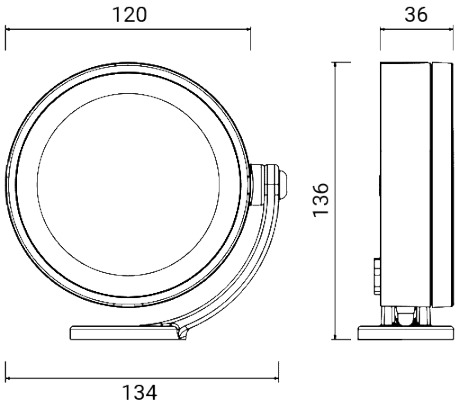

Spot da esterno per installazione a parete, su stelo e a terra

Apparecchio orientabile con bloccaggio stabile nel puntamento prescelto

Materiale: alluminio pressofuso a basso tenore di rame

Diffusore: vetro temprato trasparente ultrawhite, sigillato alla cornice di chiusura

Driver esterno a 24V DC per collegamento in parallelo, conforme alla norma EN 61347-2-13, da ordinare separatamente

Sorgente luminosa: 3 LED RGBW e dispositivo per ricevere il segnale DMX standard 512 inviato da centralina 1181 o altra centralina compatibile / La sorgente luminosa contenuta è destinata all'uso in applicazioni che richiedono luce colorata di alta qualità

Fornito con 0,5 m di cavo: segnale + alimentazione a 24V

Sono collegabili fino a 32 apparecchi ad ogni centralina

Finitura con doppia verniciatura (fondo epossidico e rivestimento di polvere poliestere) dopo trattamenti anticorrosivi

Dimensioni	Ø 120 x H 136 x 36 mm
Sorgente luminosa	LED RGBW
Info sorgente luminosa	max
Potenza	25 W
Alimentazione	24 Vdc
Flusso luminoso sorgente	990 lm
Flusso luminoso apparecchio	690 lm
Efficienza luminosa apparecchio	28 lm/W
Classe di isolamento elettrico	Classe III
Grado di protezione IP	IP 67
Grado di resistenza agli impatti	IK 08 (5 Joules)
Norme	EN 60598-1 +2-1
Peso	0.72 kg
Conformità	CE UK CA

OPZIONI CODICE

FINITURA

AG	GRIGIO ALLUMINIO
AN	ANTRACITE
BR	BRONZO
VE	VERDE

su richiesta:

CO	CORTEN
BI	BIANCO

OTTICA

standard	30°

ottica opzionale

10	10°
54	54°

RGBW CLOCK 120 LED RGBW 25W

1187

ACCESSORI

CLOCK STEM
STELO H 600

4693

CLOCK STEM
STELO H 1200

4694

CLOCK STEM
STELO H 2300

4699

CLOCK
120 VISIERA

4669

CLOCK STEM
RACCORDO

4695

CLOCK
PICCHETO

4691

CLOCK
BRACCIO A MURO 380

4692

CLOCK STEM
SUPPORTO A MURO

4681

CLOCK STEM
STELO A MURO 900

4682

CLOCK STEM
STELO A MURO 1800

4683

ACCESSORI
CENTRALINA

1181

ACCESSORI
DRIVER 24V – 24W

1924

ACCESSORI
DRIVER 24V – 60W

1925

ACCESSORI
DRIVER 24V – 150W

1926

RGBW LA SERIE

