CANTHARELLUS 200 LED 20W

5522



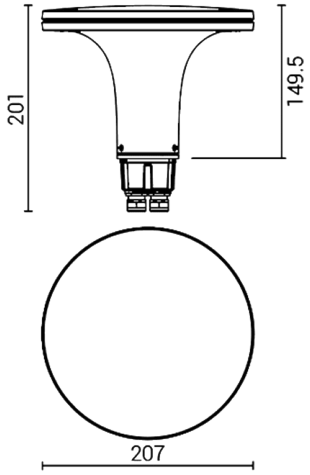

Aufsatzleuchte für Pollermontage

Die Ø 200-Version wird zur Montage an Poller mit einer Höhe von 800 mm (Art. 3422) und 1875 mm (Art. 3423) empfohlen

Material: Oberteil und Unterbau aus Aluminiumdruckguss mit geringem Kupferanteil / Interner Kegel aus Blendschutz-Aluminium

Diffusor: transparentes, satiniertes Polycarbonat

Lichtquelle: Netzspannungs-LED-Modul, kompatibel mit Phasenabschnittsdimmern

Ausgestattet mit zwei Kabelverschraubungen M16 zur Ermöglichung der Durchgangsverkabelung

Finish mit doppelter Lackierung (Epoxid-Grundierung und Polyester-Pulverbeschichtung) nach Korrosionsschutzbehandlungen

Versionen auf Anfrage (Zusatzcode):

24V 24V-Niederspannung

Abmessungen	Ø 207 x H 150 mm
Lichtquelle	LED
Wattleistung	20 W
Stromversorgung	220-240 V | 50/60 Hz
Lichtquellenlichtstrom	2400 lm
Leuchten-Lichtstrom	1849 lm
Leuchten-Lichtausbeute	92 lm/W
Color Rendering Index – CRI	80
LED-Energieeffizienzklasse	E (4000K), F (2700K), F (3000K)
LED Lebensdauer	L70 B50 > 50.000 h
Standardabweichung der Farbabstimmung	MacAdam step 3
Elektrische Schutzklasse	Klasse I
Schutzart IP	IP 65
Mechanische Schlagfestigkeit	IK 10 (20 joules)
Normen	EN 60598-1 +2-1
Gewicht	1.02 kg
Konformität	CE UK CA

CODE OPTIONS

FINISHING

AN ANTHRAZIT

auf Anfrage:

AG ALUMINIUMGRAU
CO CORTEN
BR BRONZE

FARBTEMPERATUR

27K 2700K
3K 3000K
4K 4000K

CANTHARELLUS 200 LED 20W

5522

ZUBEHÖR

ZUBEHÖR
VERBINDUNGSRING



5506

ZUBEHÖR
ALUMINIUM-POLLER H 800

3422

ZUBEHÖR
ANKERPLATTE



5519

ZUBEHÖR
ALUMINIUM-POLLER H 1875

3423

CANTHARELLUS DIE SERIE



