CANTHARELLUS 200 LED 20W

5522



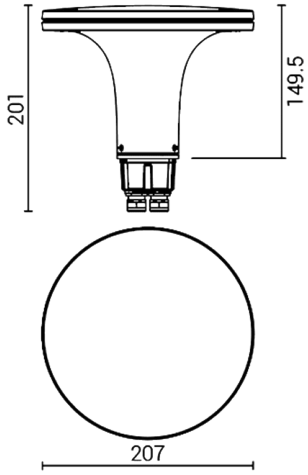

Luminaria de exterior para instalación en poste

La versión Ø 200 se aconseja para la instalación en poste de 800 mm de altura (cód. 3422) y 1875 mm de altura (cód. 3423)

Material: parte superior y bastidor de aluminio inyectado de bajo contenido en cobre / Cono interno de aluminio antirreflejo

Difusor: policarbonato transparente satinado

Fuente luminosa: módulo LED de tensión de red, compatible con dimmer corte de fase

Posee dos prensacables M16 para permitir el cableado pasante

Acabado con doble barnizado (imprimación epoxi y recubrimiento en polvo de poliéster) tras tratamientos anticorrosión

Versiones bajo pedido (código adicional):
24V Bajo voltaje 24V

Dimensiones	Ø 207 x H 150 mm
Fuente de luz	LED
Potencia	20 W
Fuente de alimentación	220-240 V | 50/60 Hz
Flujo luminoso fuente	2400 lm
Flujo luminoso luminaria	1849 lm
Eficiencia luminosa luminaria	92 lm/W
Color Rendering Index – CRI	80
Clase energética LED	E (4000K), F (2700K), F (3000K)
Vida útil LED	L70 B50 > 50.000 h
Desviación estándar de la coincidencia de color	MacAdam step 3
Clase de aislamiento eléctrico	Clase I
Clase de protección IP	IP 65
Resistencia al impacto mecánico	IK 10 (20 joules)
Normas	EN 60598-1 +2-1
Peso	1.02 kg
Conformidad	CE UKCA

CODE OPTIONS

ACABADO

AN ANTRACITA

a petición:

AG GRIS ALUMINIO
CO CORTEN
BR BRONZE

TEMP. DE COLOR

27K 2700K
3K 3000K
4K 4000K

CANTHARELLUS 200 LED 20W

5522

ACCESORIOS

ACCESORIOS
ANILLO DE CONEXIÓN



5506

ACCESORIOS
POSTE ALUMINIO H 800

3422

ACCESORIOS
PLACA DE ANCLAJE



5519

ACCESORIOS
POSTE ALUMINIO H 1875

3423

CANTHARELLUS LA SERIE



