# CANTHARELLUS 200 LED 20W

## 5522



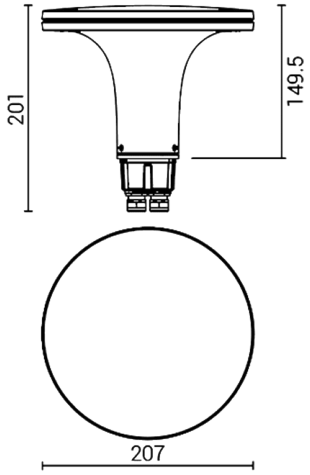


Luminaire d'extérieur pour installation sur poteau

La version Ø 200 est conseillée pour une installation sur poteau de hauteur 800 mm (réf. 3422) et 1875 mm (réf. 3423)

Matériel : partie supérieure et coque en aluminium moulé sous pression à faible teneur en cuivre / Cône interne en aluminium anti-reflet

Diffuseur : polycarbonate transparent satiné

Source lumineuse : module LED à tension secteur, compatible avec variateur à coupure de phase

Doté de deux serre-câbles M16 pour permettre le câblage traversant

Finition par double peinture (primaire époxy et revêtement en poudre de polyester) après traitements anticorrosion

Versions sur demande (code supplémentaire):

**24V** Basse tension 24V

| | |
|---|---|
| Dimensions | Ø 207 x H 150 mm |
| Source lumineuse | LED |
| Puissance | 20 W |
| Alimentation | 220-240 V \| 50/60 Hz |
| Flux lumineux source | 2400 lm |
| Flux lumineux appareil | 1849 lm |
| Rendement lumineux | 92 lm/W |
| Color Rendering Index – CRI | 80 |
| Classe énergétique LED | E (4000K), F (2700K), F (3000K) |
| Durée de vie LED | L70 B50 > 50.000 h |
| Déviation standard de la correspondance chromatique | MacAdam step 3 |
| Classe électrique | Classe I |
| Indice de protection IP | IP 65 |
| Résistance mécanique | IK 10 (20 joules) |
| Normes | EN 60598-1 +2-1 |
| Poids | 1.02 kg |
| Conformité | CE UK CA |

## CODE OPTIONS

### FINITION

**AN** ANTHRACITE

sur demande:

**AG** GRIS ALUMINIUM
**CO** CORTEN
**BR** BRONZE

### TEMP. DE COULEUR

**27K** 2700K
**3K** 3000K
**4K** 4000K

**Goccia Illuminazione srl**
via E.Fermi 59/65 - 25020 Poncarale (BS) Italy
+39 030 2640761 - info@www.goccia.it

# CANTHARELLUS 200 LED 20W

## 5522

## ACCESSOIRES

ACCESSOIRES
RACCORD



5506

ACCESSOIRES
POTEAU ALUMINIUM H 800



3422

ACCESSOIRES
PLAQUE D'ANCRAGE



5519

ACCESSOIRES
POTEAU ALUMINIUM H 1875



3423

## CANTHARELLUS LA SÉRIE



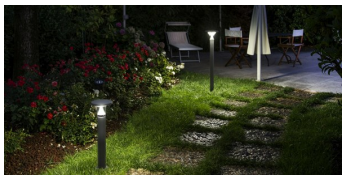





**Goccia Illuminazione srl**
via E.Fermi 59/65 - 25020 Poncarale (BS) Italy
+39 030 2640761 - info@www.goccia.it