goccia ILLUMINAZIONE

DOCKS INOX E27 75W

9070

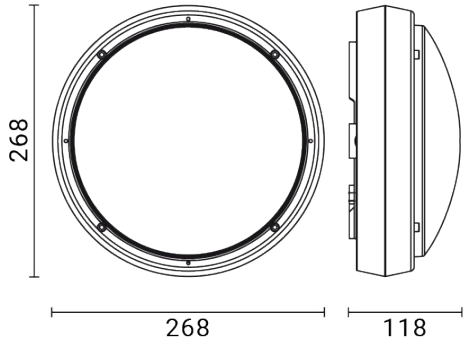

Apparecchio illuminante da esterno per installazione a parete/soffitto

Materiale: corpo in acciaio inox AISI 316L / Base in alluminio pressofuso / Piattello interno reggi-cablaggio in alluminio 99,8

Diffusore: policarbonato opale anti UV / Guarnizione di tenuta in silicone

Apparecchio fornito senza sorgente luminosa

Ingresso cavi dal retro

Viti in acciaio inox

Finitura con doppia verniciatura dopo trattamenti anticorrosivi: fondo epossidico e rivestimento di polvere poliestere

Dimensioni	Ø 268 x 118 mm
Sorgente luminosa	E27
Extra info W	L < 153 mm
Potenza	75 W
Tensione/Frequenza	220-240 V | 50/60 Hz
Classe di isolamento elettrico	Classe I
Grado di protezione IP	IP 66
Grado di resistenza agli impatti	IK 10 (20 joules)
Conformità	EN 60598-1 +2-1
Peso	1.04 kg
Certificazioni	CE UK CA

OPZIONI CODICE

FINITURA

IN ACCIAO INOX