I-DEA Aufsatzleuchte E27 33W

5536



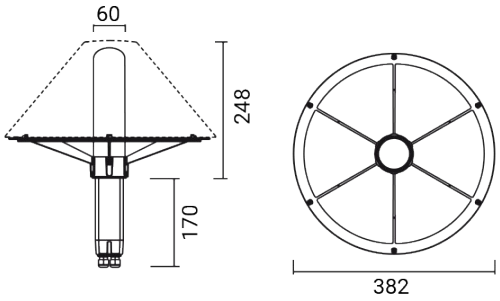

Aufsatzleuchte für Poller-/Wandmontage

Installierbar mit Poller von Goccia Illuminazione als auch mit handelsüblichen Ø 60 mm Poller

Material: Lampengehäuse mit Speichenhalterung aus Aluminiumdruckguss / Anschlusskasten aus selbstlöschendem Technopolymer

Diffusor: transparentes Polycarbonat

Die Leuchte wird ohne Leuchtmittel geliefert

Ausgestattet mit zwei Kabelverschraubungen M16 zur Ermöglichung der Durchgangsverkabelung

Abmessungen	Ø 382 x H 418 mm
Lichtquelle	E27
Lichtquelleninfo	Ø < 50 mm
Wattleistung	33 W
Stromversorgung	220-240 V | 50/60 Hz
Elektrische Schutzklasse	Klasse II
Schutzart IP	IP 65
Normen	EN 60598-1 +2-1
Gewicht	0.79 kg
Konformität	CE UKCA

CODE OPTIONS

FINISHING

AN ANTHRAZIT

auf Anfrage:

CO CORTEN
BR BRONZE

I-DEA Aufsatzleuchte E27 33W

5536

KOMPONENTEN

I-DEA
LAMPENSCHIRM



5531

I-DEA PREZIOSA
GLAS-LAMPENSCHIRM



5534

ZUBEHÖR

ZUBEHÖR
SPIESS



5505

ZUBEHÖR
ALUMINIUM-POLLER H 375

3421

ZUBEHÖR
ALUMINIUM-POLLER H 800

3422

ZUBEHÖR
ANKERPLATTE



5519

I-DEA DIE SERIE



