I-DEA cabeza-poste E27 33W

5536



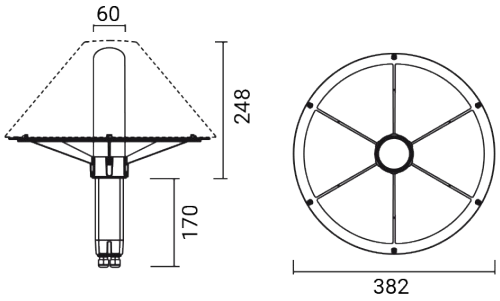

Luminaria de exterior para instalación en poste/pared

Se puede instalar en los postes de Goccia Illuminazione o en postes estándar del mercado de Ø 60 mm

Material: cuerpo con estructura portante radial en aluminio inyectado / Caja de cableado en tecnopolímero autoextinguible

Difusor: policarbonato transparente

Luminaria suministrada sin fuente luminosa

Posee dos prensacables M16 para permitir el cableado pasante

Dimensiones	Ø 382 x H 418 mm
Fuente de luz	E27
Info fuente de luz	Ø < 50 mm
Potencia	33 W
Fuente de alimentación	220-240 V | 50/60 Hz
Clase de aislamiento eléctrico	Clase II
Clase de protección IP	IP 65
Normas	EN 60598-1 +2-1
Peso	0.79 kg
Conformidad	CE UKCA

CODE OPTIONS

ACABADO

AN ANTRACITA

a petición:

CO CORTEN
BR BRONZE

Goccia Illuminazione srl
via E.Fermi 59/65 - 25020 Poncarale (BS) Italy
+39 030 2640761 - info@www.goccia.it

I-DEA cabeza-poste E27 33W

5536

COMPONENTES

I-DEA
PANTALLA



5531

I-DEA PREZIOSA
PANTALLA DE VIDRIO



5534

ACCESORIOS

ACCESORIOS
PIQUETE



5505

ACCESORIOS
POSTE ALUMINIO H 375

3421

ACCESORIOS
POSTE ALUMINIO H 800

3422

ACCESORIOS
PLACA DE ANCLAJE



5519

I-DEA LA SERIE



