I-DEA tête de poteau E27 33W

5536



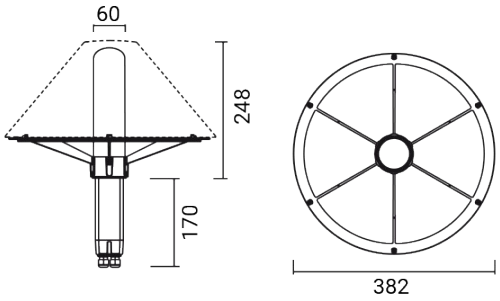

Luminaire d'extérieur pour installation sur poteau et au mur

Il peut être installé sur les poteaux de Goccia Illuminazione ou sur des poteaux standards de marché de Ø 60 mm

Matériel : corps with support à rayons en aluminium moulé sous pression / Boîtier de câblage en technopolymère auto-extinguible

Diffuseur : polycarbonate transparent

Luminaire fourni sans source lumineuse

Doté de deux serre-câbles M16 pour permettre le câblage traversant

Dimensions	Ø 382 x H 418 mm
Source lumineuse	E27
Info source lumineuse	Ø < 50 mm
Puissance	33 W
Alimentation	220-240 V | 50/60 Hz
Classe électrique	Classe II
Indice de protection IP	IP 65
Normes	EN 60598-1 +2-1
Poids	0.79 kg
Conformité	CE UK CA

CODE OPTIONS

FINITION

AN ANTHRACITE

sur demande:

CO CORTEN
BR BRONZE

Goccia Illuminazione srl
via E.Fermi 59/65 - 25020 Poncarale (BS) Italy
+39 030 2640761 - info@www.goccia.it

I-DEA tête de poteau E27 33W

5536

COMPOSANTS

I-DEA
ABAT-JOUR



5531

I-DEA PREZIOSA
ABAT-JOUR EN VERRE



5534

ACCESSOIRES

ACCESSOIRES
PIQUET



5505

ACCESSOIRES
POTEAU ALUMINIUM H 375

3421

ACCESSOIRES
POTEAU ALUMINIUM H 800

3422

ACCESSOIRES
PLAQUE D'ANCRAGE



5519

I-DEA LA SÉRIE



