goccia ILLUMINAZIONE

IANUS 60 2x LED 8W

7072

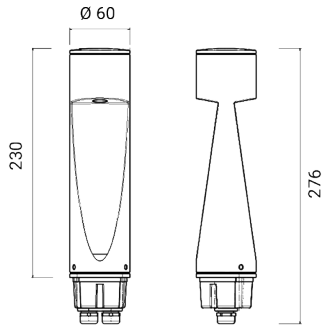

Apparecchio illuminante da esterno per installazione su palo

Installabile su pali Goccia Illuminazione o su qualsiasi palo di mercato di Ø 60 mm

Materiale: alluminio pressofuso a basso tenore di rame

Driver incorporato

Sorgente luminosa: unità LED schermata all'interno del diffusore

Dotato di due pressacavi M16 per consentire l'alimentazione passante

Finitura con doppia verniciatura dopo trattamenti anticorrosivi: fondo epossidico e rivestimento di polvere poliestere

Versioni su richiesta (codice aggiuntivo):

LV Bassa tensione 12-24V

Dimensioni	Ø 60 x H 230 mm
Sorgente luminosa	LED
Multiple Sources	2x
Potenza	8 W
Tensione/Frequenza	100-240 V | 50/60 Hz
Light output source	860 lm
LUMEN OUTPUT	230 lm
Efficienza luminosa apparecchio	28 lm/W
Color Rendering Index – CRI	80
Classe energetica LED	E (3000K), E (4000K), F (2700K)
Classe di isolamento elettrico	Classe I
Grado di protezione IP	IP 66
Grado di resistenza agli impatti	IK 10 (20 joules)
Conformità	EN 60598-1 +2-1
Peso	0.73 kg
Certificazioni	CE UK CA

OPZIONI CODICE

FINITURA

AG	GRIGIO ALLUMINIO
AN	ANTRACITE
BR	BRONZO

su richiesta:

CO	CORTEN

TEMP. COLORE

27K	2700K
3K	3000K
4K	4000K

OTTICA

standard	DIFFUSA

goccia ILLUMINAZIONE

Goccia Illuminazione srl
via E.Fermi 59/65 - 25020 Poncarale (BS) Italy
+39 030 2640761 - info@www.goccia.it

IMQ CERTIFIED QUALITY MANAGEMENT SYSTEM ISO 9001:2015
IQNET RECOGNIZED CERTIFICATION

IANUS 60 2x LED 8W

7072

COMPONENTI

ACCESSORI
RACCORDO

5506

IANUS 60
PALO H 375

3401

IANUS 60
PALO H 800

3402

IANUS 60
PIASTRA ANCORAGGIO

5518