goccia ILLUMINAZIONE

IANUS URBAN 2x – PARA ENTERRAR LED 32W

7082

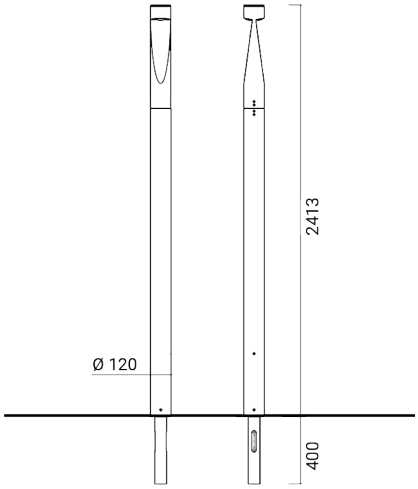

Poste para alumbrado urbano

Completo de anclaje para enterrar

Luminaria Ø 120 mm de aluminio inyectado de bajo contenido en cobre acoplado en continuidad al poste de aluminio estrusionado

Pantalla lenticular de policarbonato fotograbado

Driver incluido

Fuente luminosa: unidad LED diseñada para acoger ópticas específicas

Cableado estanco con cable suministrado que alimenta el driver integrado. Segunda entrada M16 disponible para cableado adicional, ubicada en la parte inferior del tapón de cierre de tecnopolímero

Tornillos de fijación laterales de acero inoxidable de colores

Dispositivo de protección contra sobretensiones (SPD) a pedir por separado (cód. 1965-1966)

Acabado con doble barnizado tras tratamientos anticorrosión: imprimación epoxi y recubrimiento en polvo de poliéster

Versiones bajo pedido (código adicional):

D Versión regulable

D6 Medianoche virtual

Dimensions	Ø 120 x H 2400 mm
Fuente de luz	LED
Multiple Sources	2x
Wattage	32 W
Voltage/Frequency	220-240 V | 50/60 Hz
Light output source	3904 lm
LUMEN OUTPUT	1868 lm
Eficiencia luminosa de la luminaria	58 lm/W
Color Rendering Index – CRI	80
Clase energética LED	E (3000K), E (4000K), F (2700K)
Clase de aislamiento eléctrico	Clase I
Clase de protección IP	IP 66
Resistencia al impacto mecánico	IK 10 (20 joules)
Norms	EN 60598-1 +2-1
Peso	15.5 kg
Certifications	CE UKCA

CODE OPTIONS

ACABADO

AG GRIS ALUMINIO
AN ANTRACITA
BR BRONZE

a petición:

CO CORTEN

TEMP. DE COLOR

27K 2700K
3K 3000K
4K 4000K

ÓPTICA

standard DIFFUSE

optional optics

W ASIMÉTRICA ANCHA
N ASIMÉTRICA ESTRECHA

IANUS URBAN 2x – PARA ENTERRAR LED 32W

7082

ACCESORIOS

ACCESORIOS
SPD

1965
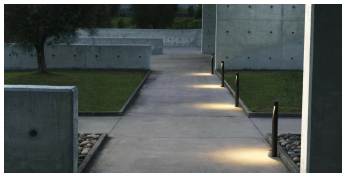
IANUS LA SERIE