goccia ILLUMINAZIONE

# JACK ovale LED 10W

## 2143

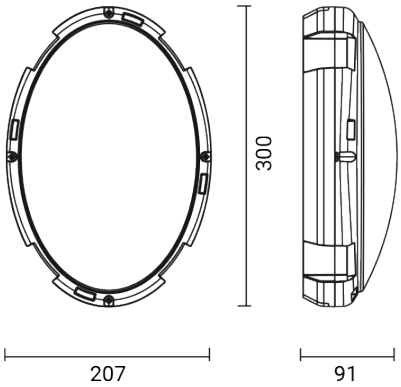


Apparecchio illuminante da esterno per installazione a parete/soffitto

Materiale: policarbonato anti UV

Diffusore: vetro opale stampato / Guarnizione di tenuta in silicone

Sorgente luminosa: modulo LED a tensione di rete, compatibile con dimmer a taglio di fase

Ingresso cavi dal retro o laterale mediante passacavo o giunto tubo-scatola / Alimentazione passante consentita

Finitura: verniciatura a spruzzo con resine polieuretaniche, stabilizzata anti UV

Versioni su richiesta (codice aggiuntivo):

S Versione con sensore

| | |
|---|---|
| Dimensioni | 300 x 207 x 91 mm |
| Sorgente luminosa | LED |
| Potenza | 10 W |
| Tensione/Frequenza | 220-240 V \| 50/60 Hz |
| Light output source | 1100 lm |
| LUMEN OUTPUT | 592 lm |
| Efficienza luminosa apparecchio | 59 lm/W |
| Color Rendering Index – CRI | ≥80 |
| Classe energetica LED | E (4000K), F (2700K), F (3000K) |
| Classe di isolamento elettrico | Classe II |
| Grado di protezione IP | IP 65 |
| Grado di resistenza agli impatti | IK 08 (5 Joules) |
| Conformità | EN 60598-1 +2-1 |
| Peso | 1.37 kg |
| Certificazioni | CE UKCA |

### OPZIONI CODICE

| FINITURA | | TEMP. COLORE | | OTTICA | |
|---|---|---|---|---|---|
| **NE** | NERO | **27K** | 2700K | **standard** | DIFFUSA |
| | | **3K** | 3000K | | |
| | | **4K** | 4000K | | |

# JACK ovale LED 10W

## 2143

COMPONENTI

JACK
MASCHERA OVALE

2263

JACK
MASCHERA OVALE

2264

JACK
MASCHERA OVALE

2265

JACK
MASCHERA OVALE

2267

JACK LA SERIE