goccia ILLUMINAZIONE

KASKO oval con rejilla E27 100W

8110

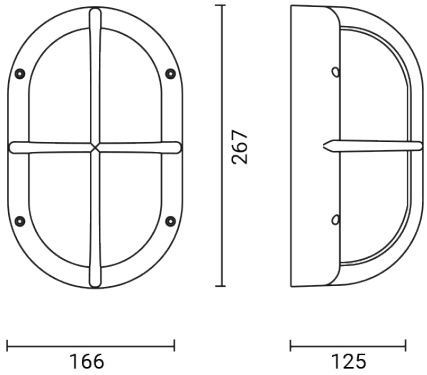

Luminaria de exterior para instalación en pared/techo

Material: cuerpo y base en aluminio inyectado de bajo contenido en cobre / Placa interior en aluminio

Difusor: vidrio opalino estampado / Junta de silicona

Luminaria suministrada sin fuente luminosa

Entrada de cables trasera o lateral

Tornillos Allen de acero inoxidable

Acabado con doble barnizado tras tratamientos anticorrosión: imprimación epoxi y recubrimiento en polvo de poliéster

Dimensions	267 x 165 x 125 mm
Fuente de luz	E27
Extra info W	L < 166 mm
Wattage	100 W
Voltage/Frequency	250 V
Clase de aislamiento eléctrico	Clase I
Clase de protección IP	IP 65
Resistencia al impacto mecánico	IK 08 (5 Joules)
Norms	EN 60598-1 +2-1
Peso	1.73 kg
Certifications	CE UK CA

CODE OPTIONS

ACABADO		TEMP. DE COLOR
AG	GRIS ALUMINIO	
AN	ANTRACITA	
BI	BLANCO	

KASKO oval con rejilla E27 100W

8110
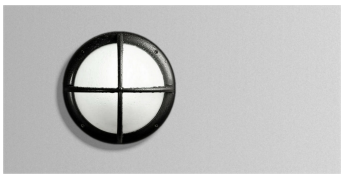
KASKO LA SERIE