goccia ILLUMINAZIONE

KASKO Ø 260 mit Ring LED 15W

9150

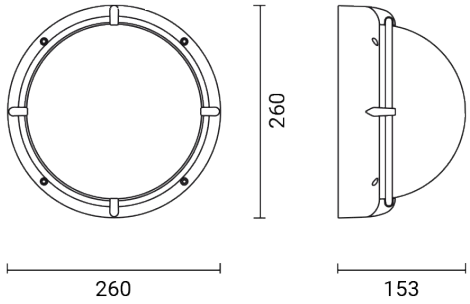

Wand-/Deckenleuchte für den Außenbereich

Material: Gehäuse und Sockel aus Aluminiumdruckguss mit geringem Kupferanteil / Interne Aluminiumplatte

Diffusor: bedrucktes Opalglas / Silikondichtung

Eingebauter Treiber

Lichtquelle: LED-Einheit

Rückseitige oder seitliche Kabeleinführung

Inbusschrauben aus Edelstahl

Finish mit doppelter Lackierung nach Korrosionsschutzbehandlungen: Epoxid-Grundierung und Polyester-Pulverbeschichtung

Versionen auf Anfrage (Zusatzcode):
D Dimmbare Version

Dimensions	Ø 260 x 153 mm
Lichtquelle	LED
Wattage	15 W
Voltage/Frequency	220-240 V | 50/60 Hz
Light output source	2300 lm
LUMEN OUTPUT	645 lm
Leuchten-Lichtausbeute	43 lm/W
Color Rendering Index – CRI	80
LED-Energieeffizienzklasse	C
Elektrische Schutzklasse	Klasse I
Schutzart IP	IP 65
Mechanische Schlagfestigkeit	IK 08 (5 Joules)
Norms	EN 60598-1 +2-1
Gewicht	2.5 kg
Certifications	CE UKCA

CODE OPTIONS

FINISHING

AG	ALUMINIUMGRAU
AN	ANTHRAZIT
BI	WEISS

FARBTEMPERATUR

27K	2700K
3K	3000K
4K	4000K

OPTIK

standard	DIFFUSE

Goccia Illuminazione srl
via E.Fermi 59/65 - 25020 Poncarale (BS) Italy
+39 030 2640761 - info@www.goccia.it

IMQ CERTIFIED QUALITY MANAGEMENT SYSTEM ISO 9001:2015
IQNET RECOGNIZED CERTIFICATION

KASKO Ø 260 mit Ring LED 15W

9150
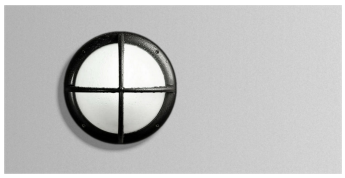
KASKO DIE SERIE