goccia ILLUMINAZIONE

KASKO oval mit Gitter LED 10W

9182

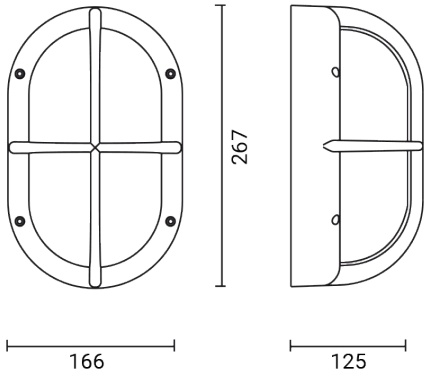

Wand-/Deckenleuchte für den Außenbereich

Material: Gehäuse und Sockel aus Aluminiumdruckguss mit geringem Kupferanteil / Interne Aluminiumplatte

Diffusor: bedrucktes Opalglas / Silikondichtung

Lichtquelle: Netzspannungs-LED-Modul, kompatibel mit Phasenabschnittsdimmern

Rückseitige oder seitliche Kabeleinführung

Inbusschrauben aus Edelstahl

Finish mit doppelter Lackierung nach Korrosionsschutzbehandlungen: Epoxid-Grundierung und Polyester-Pulverbeschichtung

Dimensions	267 x 165 x 125 mm
Lichtquelle	LED
Wattage	10 W
Voltage/Frequency	220-240 V | 50/60 Hz
Light output source	1100 lm
LUMEN OUTPUT	470 lm
Leuchten-Lichtausbeute	47 lm/W
Color Rendering Index – CRI	≥80
LED-Energieeffizienzklasse	E (4000K), F (2700K), F (3000K)
Elektrische Schutzklasse	Klasse I
Schutzart IP	IP 65
Mechanische Schlagfestigkeit	IK 08 (5 Joules)
Norms	EN 60598-1 +2-1
Gewicht	1.82 kg
Certifications	CE UKCA

CODE OPTIONS

FINISHING

AG	ALUMINIUMGRAU
AN	ANTHRAZIT
BI	WEISS

FARBTEMPERATUR

27K	2700K
3K	3000K
4K	4000K

OPTIK

standard	DIFFUSE

KASKO oval mit Gitter LED 10W

9182
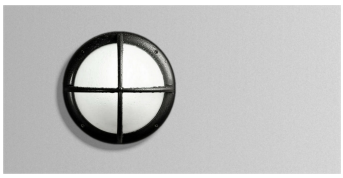
KASKO DIE SERIE