goccia ILLUMINAZIONE

MARINA rund mit Ring - stoßfest E27 75W

4792

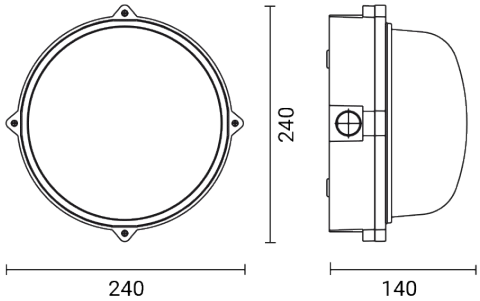

Wand-/Deckenleuchte für den Außenbereich

Material: Ring und Gehäuse aus Polycarbonat / Vorverdrahteter Reflektor aus poliertem Aluminium 99,8

Diffusor: UV-beständiges opales Polycarbonat

Die Leuchte wird ohne Leuchtmittel geliefert

Rückseitige oder seitliche Kabeleinführung über Kabelverschraubung oder Anschlussverbindung / Mögliche Durchgangsverkabelung

Edelstahl-Kreuzkopfschrauben

Finish: UV-stabilisierte Sprühlackierung mit Polyurethanharzen

Dimensions	Ø 240 x 140 mm
Lichtquelle	E27
Extra info W	L < 138 mm
Wattage	75 W
Voltage/Frequency	220-240 V | 50/60 Hz
Elektrische Schutzklasse	Klasse I
Schutzart IP	IP 65
Mechanische Schlagfestigkeit	IK 10 (20 joules)
Norms	EN 60598-1 +2-1
Gewicht	1.1 kg
Certifications	CE UK CA

CODE OPTIONS

FINISHING

AN ANTHRAZIT
BI WEISS

MARINA rund mit Ring - stoßfest E27 75W

4792

MARINA DIE SERIE