PASSUM UP ULTRAFLAT Ø 125 Aluminium LED 8W

1401



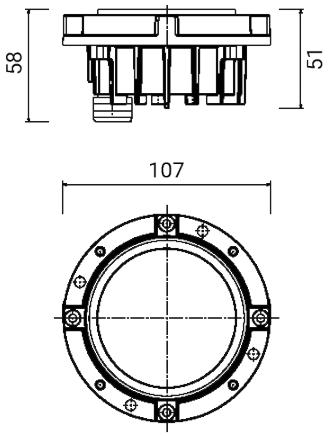

Boden-/Wandeinbauleuchte für den Außenbereich

Max. Belastung von 2.000 kg (Satz Einbaukasten + Leuchte + Verschlussflansch für befahrbare Flächen)

Material: Aluminiumdruckguss mit geringem Kupferanteil

Diffusor: ultraweißes opales gehärtetes Glas

Lichtquelle: Netzspannungs-LED-Modul, kompatibel mit Phasenabschnittsdimmern / Feste Optik

Mit 0,5 m erdverlegbarem H07RN-F Kabel (optionale wasserdichte Verbinder separat zu bestellen - Art. 1941-1942-1944)

Finish mit doppelter Lackierung (Epoxid-Grundierung und Polyester-Pulverbeschichtung) nach Korrosionsschutzbehandlungen

Versionen auf Anfrage (Zusatzcode):
24V 24V-Niederspannung

Abmessungen	Ø 107 x H 58 mm
Lichtquelle	LED
Wattleistung	8 W
Stromversorgung	220-240 V | 50/60 Hz
Lichtquellenlichtstrom	835 lm
Leuchten-Lichtstrom	347 lm
Leuchten-Lichtausbeute	43 lm/W
Color Rendering Index – CRI	≥80
LED-Energieeffizienzklasse	F (3000K), F (4000K), G (2700K)
LED Lebensdauer	L70 B10 45.000 h
Standardabweichung der Farbabstimmung	MacAdam step 3
Elektrische Schutzklasse	Klasse I
Schutzart IP	IP 65/67
Mechanische Schlagfestigkeit	IK 10 (20 joules)
Normen	EN 60598-1 +2-13
Gewicht	0.47 kg
Konformität	CE UK CA

CODE OPTIONS

FARBTEMPERATUR

27K	2700K
3K	3000K
4K	4000K

goccia ILLUMINAZIONE
Goccia Illuminazione srl
via E.Fermi 59/65 - 25020 Poncarale (BS) Italy
+39 030 2640761 - info@www.goccia.it

PASSUM UP ULTRAFLAT Ø 125 Aluminium LED 8W

1401

KOMPONENTEN

PASSUM UP
Ø 125 RUNDER ALUMINIUM-VERSCHLUSSFLANSCH



1521

PASSUM UP
Ø 125 RUNDER EDELSTAHL-VERSCHLUSSFLANSCH



1522

PASSUM UP
Ø 125 QUADRATISCHER EDELSTAHL-VERSCHLUSSFLANSCH



1523

PASSUM UP ULTRAFLAT
Ø 125 EINBAUKASTEN



1423

Goccia Illuminazione srl
via E.Fermi 59/65 - 25020 Poncarale (BS) Italy
+39 030 2640761 - info@www.goccia.it