PASSUM UP ULTRAFLAT Ø 125 aluminium LED 8W

1401



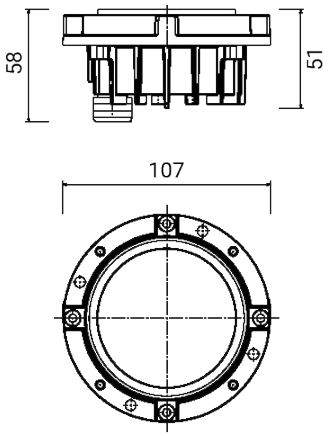

Luminaire encastrable d'extérieur pour installation au sol/au mur

Charge maximale de 2.000 kg (ensemble boîtier d'encastrement + luminaire + bride de fermeture pour des zones carrossables)

Matériel : aluminium moulé sous pression à faible teneur en cuivre

Diffuseur : verre trempé opale ultrablanc

Source lumineuse : module LED à tension secteur, compatible avec variateur à coupure de phase / Optique fixe

Précâblé avec 0,5 m de câble enterré H07RN-F (connecteurs étanches optionnels à commander séparément - réf. 1941-1942-1944)

Finition par double peinture (primaire époxy et revêtement en poudre de polyester) après traitements anticorrosion

Versions sur demande (code supplémentaire):
24V Basse tension 24V

Dimensions	Ø 107 x H 58 mm
Source lumineuse	LED
Puissance	8 W
Alimentation	220-240 V | 50/60 Hz
Flux lumineux source	835 lm
Flux lumineux appareil	347 lm
Rendement lumineux	43 lm/W
Color Rendering Index – CRI	≥80
Classe énergétique LED	F (3000K), F (4000K), G (2700K)
Durée de vie LED	L70 B10 45.000 h
Déviation standard de la correspondance chromatique	MacAdam step 3
Classe électrique	Classe I
Indice de protection IP	IP 65/67
Résistance mécanique	IK 10 (20 joules)
Normes	EN 60598-1 +2-13
Poids	0.47 kg
Conformité	CE UK CA

CODE OPTIONS

TEMP. DE COULEUR

27K	2700K
3K	3000K
4K	4000K

PASSUM UP ULTRAFLAT Ø 125 aluminium LED 8W

1401

COMPOSANTS

PASSUM UP
Ø 125 BRIDE DE FERMETURE RONDE ALUMINIUM



1521

PASSUM UP
Ø 125 BRIDE DE FERMETURE RONDE INOX



1522

PASSUM UP
Ø 125 BRIDE DE FERMETURE CARRÉE INOX



1523

PASSUM UP ULTRAFLAT
Ø 125 BOÎTIER À ENTERRER



1423