PASSUM UP ULTRAFLAT Ø 125 lampada ultraflat alluminio LED 8W

1401

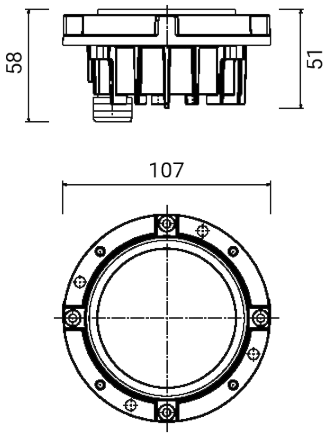

Apparecchio illuminante per esterni da incasso a terra/parete

Carico massimo 2.000 kg (insieme cassaforma + apparecchio illuminante + flangia per uso calpestabile)

Materiale: alluminio pressofuso a basso tenore di rame

Diffusore: vetro temprato opale ultrawhite

Sorgente luminosa: modulo LED a tensione di rete, compatibile con dimmer a taglio di fase / Ottica fissa

Fornito con 0,5 m di cavo interrabile H07RN-F (giunti stagni di connessione opzionali da ordinare separatamente - cod. 1941-1942-1944)

Finitura con doppia verniciatura dopo trattamenti anticorrosivi: fondo epossidico e rivestimento di polvere poliestere

Versioni su richiesta (codice aggiuntivo):

24V Bassa tensione 24V

Dimensioni	Ø 107 x H 58 mm
Sorgente luminosa	LED
Potenza	8 W
Tensione/Frequenza	220-240 V | 50/60 Hz
Light output source	800 lm
LUMEN OUTPUT	347 lm
Efficienza luminosa apparecchio	43 lm/W
Color Rendering Index – CRI	≥80
Classe energetica LED	F (3000K), F (4000K), G (2700K)
Classe di isolamento elettrico	Classe I
Grado di protezione IP	IP 65/67
Grado di resistenza agli impatti	IK 10 (20 joules)
Conformità	EN 60598-1 +2-13
Peso	0.47 kg
Certificazioni	CE UKCA

OPZIONI CODICE

TEMP. COLORE

27K	2700K
3K	3000K
4K	4000K

PASSUM UP ULTRAFLAT Ø 125 lampada ultraflat alluminio LED 8W

1401

COMPONENTI

PASSUM UP
Ø 125 FLANGIA TONDA ALLUMINIO

1521

PASSUM UP
Ø 125 FLANGIA TONDA INOX

1522

PASSUM UP
Ø 125 FLANGIA QUADRATA INOX

1523

PASSUM UP ULTRAFLAT
Ø 125 CASSAFORMA ULTRAFLAT

1423