PASSUM UP ULTRAFLAT Ø 125 alluminio LED 8W

1401



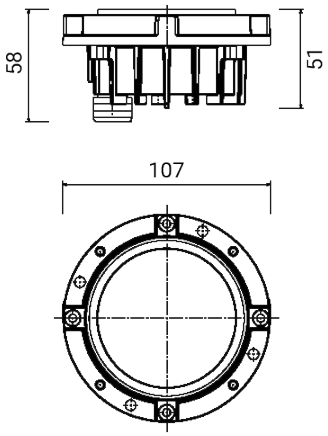

Apparecchio illuminante per esterni da incasso a terra/parete

Carico massimo 2.000 kg (insieme cassaforma + apparecchio illuminante + flangia per uso carrabile)

Materiale: alluminio pressofuso a basso tenore di rame

Diffusore: vetro temprato opale ultrawhite

Sorgente luminosa: modulo LED a tensione di rete, compatibile con dimmer a taglio di fase / Ottica fissa

Fornito con 0,5 m di cavo interrabile H07RN-F (giunti stagni di connessione opzionali da ordinare separatamente - cod. 1941-1942-1944)

Finitura con doppia verniciatura (fondo epossidico e rivestimento di polvere poliestere) dopo trattamenti anticorrosivi

Versioni su richiesta (codice aggiuntivo):
24V Bassa tensione 24V

Dimensioni	Ø 107 x H 58 mm
Sorgente luminosa	LED
Potenza	8 W
Alimentazione	220-240 V | 50/60 Hz
Flusso luminoso sorgente	835 lm
Flusso luminoso apparecchio	347 lm
Efficienza luminosa apparecchio	43 lm/W
Color Rendering Index – CRI	≥80
Classe energetica LED	F (3000K), F (4000K), G (2700K)
Durata vita LED	L70 B10 45.000 h
Deviazione standard della corrispondenza colore	MacAdam step 3
Classe di isolamento elettrico	Classe I
Grado di protezione IP	IP 65/67
Grado di resistenza agli impatti	IK 10 (20 joules)
Norme	EN 60598-1 +2-13
Peso	0.47 kg
Conformità	CE UK CA

OPZIONI CODICE

TEMP. COLORE

27K	2700K
3K	3000K
4K	4000K

PASSUM UP ULTRAFLAT Ø 125 alluminio LED 8W

1401

COMPONENTI

PASSUM UP
Ø 125 FLANGIA TONDA ALLUMINIO



1521

PASSUM UP
Ø 125 FLANGIA TONDA INOX



1522

PASSUM UP
Ø 125 FLANGIA QUADRATA INOX



1523

PASSUM UP ULTRAFLAT
Ø 125 CASSAFORMA



1423