PASSUM DOWNLIGHT Ø 70 LED 3W

1470



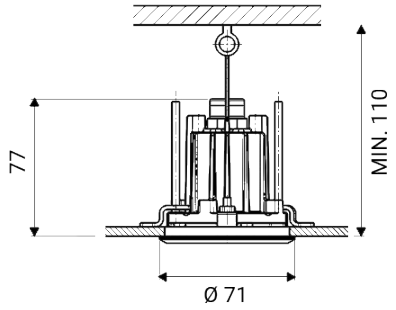

Deckeneinbauleuchte für den Außenbereich

Geeignet für den Einbau in Zwischendecken / Montagebügel für Zwischendecken mit Stärken von 5 bis 50 mm / Bohrung der Zwischendecke Ø min. 65 mm - Ø max. 66 mm

Material: Aluminiumdruckguss mit geringem Kupferanteil

Diffusor: ultraweißes transparentes gehärtetes Glas

Externer Treiber 24V DC für Parallelanschluß, gemäß der Norm EN 61347-2-13, separat zu bestellen

PWM dimmbar mit speziellem externen Treiber, gemäß der Norm EN 61347-2-13, separat zu bestellen

Lichtquelle: LED-Einheit / Feste Optiken

Mit 0,2 m Silikonkabel und Wärmeschrumpfisolationsanschlüssen vorverdrahtet / Mit Sicherheitskabel

Edelstahlschrauben

Aluminium-Verschlussflansch inbegriffen

Finish mit doppelter Lackierung (Epoxid-Grundierung und Polyester-Pulverbeschichtung) nach Korrosionsschutzbehandlungen

Abmessungen	Ø 71 x H 77 x H2 >110 mm
Lichtquelle	LED
Wattleistung	3 W
Stromversorgung	24 Vdc
Lichtquellenlichtstrom	300 lm
Leuchten-Lichtstrom	162 lm
Leuchten-Lichtausbeute	54 lm/W
Color Rendering Index – CRI	80
LED-Energieeffizienzklasse	C (4000K), D (2700K), D (3000K)
LED Lebensdauer	L70 B50 > 60.000 h
Standardabweichung der Farbabstimmung	MacAdam step 3
Elektrische Schutzklasse	Klasse III
Schutzart IP	IP 65/67
Mechanische Schlagfestigkeit	IK 08 (5 Joules)
Normen	EN 60598-1 +2-2
Gewicht	0.21 kg
Konformität	CE UK CA

CODE OPTIONS

FINISHING

AG	ALUMINIUMGRAU
AN	ANTHRAZIT

auf Anfrage:

IN	EDELSTAHL

FARBTEMPERATUR

27K	2700K
3K	3000K
4K	4000K

OPTIK

standard	38°

optional optics

18	18°
90	90°

goccia ILLUMINAZIONE

Goccia Illuminazione srl
via E.Fermi 59/65 - 25020 Poncarale (BS) Italy
+39 030 2640761 - info@www.goccia.it

PASSUM DOWNLIGHT Ø 70 LED 3W

1470

ZUBEHÖR

ZUBEHÖR
24V-TREIBER – 24W



1924

ZUBEHÖR
24V-TREIBER – 60W



1925

ZUBEHÖR
PWM-TREIBER



1953

PASSUM DOWNLIGHT DIE SERIE





