PASSUM DOWNLIGHT Ø 125 LED 8W

1472

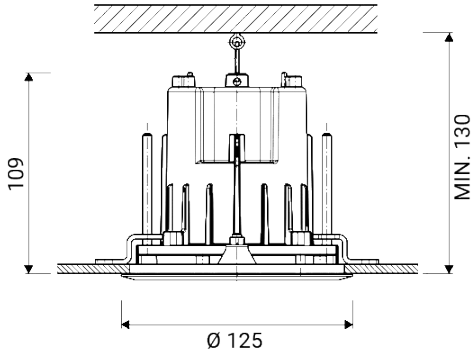

Luminaria de exterior empotrable para instalación en techo

Adaptado para la instalación en falso techo / Dotado de abrazaderas de fijación para falso techo grosor de 5 a 50 mm / Agujero de falso techo Ø min. 115 mm - Ø max. 116 mm

Material: aluminio inyectado de bajo contenido en cobre

Difusor: vidrio templado transparente ultrablanco

Driver incluido

Fuente luminosa: unidad LED / Ópticas basculantes ±15°

Pre-cableada con 0,5 m de cable enterrable H07RN-F (conectores estancos opcionales a pedir por separado - cód. 1941-1942-1944) / Equipada de cable de seguridad anticaída

Tornillos de acero inoxidable

Dotada de brida de cierre de aluminio

Acabado con doble barnizado tras tratamientos anticorrosión: imprimación epoxi y recubrimiento en polvo de poliéster

Versiones bajo pedido (código adicional):

	Bajo voltaje 10÷52V
RGBW	Versión RGBW

Dimensions	Ø 125 x H 109 x H2 >130 mm
Fuente de luz	LED
Wattage	8 W
Voltage/Frequency	220-240 V | 50/60 Hz
Light output source	951 lm
LUMEN OUTPUT	636 lm
Eficiencia luminosa de la luminaria	80 lm/W
Color Rendering Index – CRI	80
Clase energética LED	E
Clase de aislamiento eléctrico	Clase I
Clase de protección IP	IP 65/67
Resistencia al impacto mecánico	IK 10 (20 joules)
Norms	EN 60598-1 +2-2
Peso	0.8 kg
Certifications	CE UKCA

CODE OPTIONS

ACABADO

AG	GRIS ALUMINIO
AN	ANTRACITA

a petición:

IN	ACERO INOXIDABLE

TEMP. DE COLOR

27K	2700K
3K	3000K
4K	4000K

ÓPTICA

standard	38°

optional optics

18	18°
90	90°

Goccia Illuminazione srl
via E.Fermi 59/65 - 25020 Poncarale (BS) Italy
+39 030 2640761 - info@www.goccia.it

PASSUM DOWNLIGHT Ø 125 LED 8W

1472

PASSUM DOWNLIGHT LA SERIE

Goccia Illuminazione srl
via E.Fermi 59/65 - 25020 Poncarale (BS) Italy
+39 030 2640761 - info@www.goccia.it

IMQ CERTIFIED QUALITY MANAGEMENT SYSTEM ISO 9001:2015
IQNET RECOGNIZED CERTIFICATION