goccia ILLUMINAZIONE

PASSUM DOWNLIGHT Ø 245 E27 30W

1478

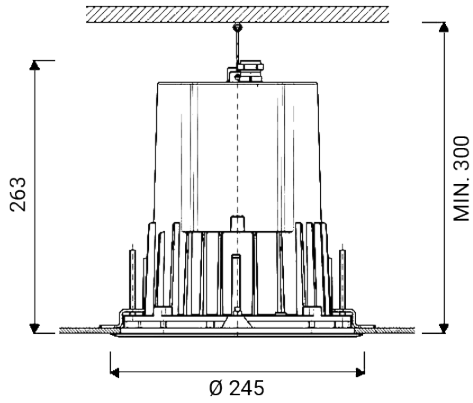

Deckeneinbauleuchte für den Außenbereich

Geeignet für den Einbau in Zwischendecken / Montagebügel für Zwischendecken mit Stärken von 5 bis 50 mm / Bohrung der Zwischendecke Ø min. 225 mm - Ø max. 226 mm

Material: Aluminiumdruckguss mit geringem Kupferanteil

Diffusor: ultraweißes transparentes gehärtetes Glas

Die Leuchte wird ohne Leuchtmittel geliefert / Schwenkbare Optik ±25°

Mit 0,5 m erdverlegbarem H07RN-F Kabel (optionale wasserdichte Verbinder separat zu bestellen - Art. 1941-1942-1944) / Mit Sicherheitskabel

Edelstahlschrauben

Aluminium-Verschlussflansch inbegriffen

Finish mit doppelter Lackierung nach Korrosionsschutzbehandlungen: Epoxid-Grundierung und Polyester-Pulverbeschichtung

Dimensions	Ø 245 x H 263 x H2 >300 mm
Lichtquelle	E27
Extra info W	L < 195 mm
Wattage	30 W
Voltage/Frequency	220-240 V | 50/60 Hz
Elektrische Schutzklasse	Klasse I
Schutzart IP	IP 65/67
Mechanische Schlagfestigkeit	IK 10 (20 joules)
Norms	EN 60598-1 +2-2
Gewicht	3.2 kg
Certifications	CE UK CA

CODE OPTIONS

FINISHING

AG ALUMINIUMGRAU
AN ANTHRAZIT

auf Anfrage:

IN EDELSTAHL

PASSUM DOWNLIGHT Ø 245 E27 30W

1478

PASSUM DOWNLIGHT DIE SERIE