PROTO Ø 270 LED 20W

4935

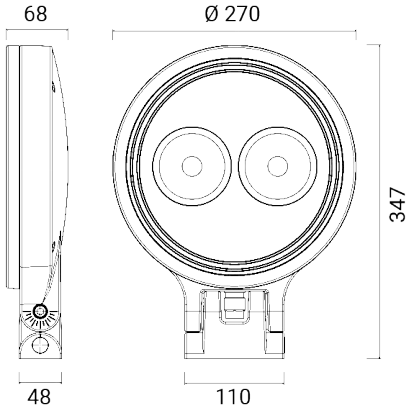

Proiettore da esterno per installazione a parete, su palo e a terra

Staffa di aggancio orientabile

Materiale: alluminio pressofuso a basso tenore di rame

Diffusore: vetro temprato trasparente ultrawhite, sigillato alla cornice di chiusura

Sorgente luminosa: modulo LED a tensione di rete, compatibile con dimmer a taglio di fase / Ottiche tonde simmetriche

Fornito con 1 m di cavo

Viti di chiusura laterali in acciaio inox in tinta

Eventuale protettore di sovratensioni da ordinare separatamente (cod. 1965-1966)

Finitura con doppia verniciatura dopo trattamenti anticorrosivi: fondo epossidico e rivestimento di polvere poliestere

Versioni su richiesta (codice aggiuntivo):

MT4 Lunghezza cavo 4 m per installazione su palo

Dimensioni	Ø 270 x 347 x 68 mm
Sorgente luminosa	LED
Potenza	20 W
Tensione/Frequenza	220-240 V | 50/60 Hz
Light output source	2200 lm
LUMEN OUTPUT	1500 lm
Efficienza luminosa apparecchio	75 lm/W
Color Rendering Index – CRI	≥80
Classe energetica LED	E (4000K), F (2700K), F (3000K)
Classe di isolamento elettrico	Classe I
Grado di protezione IP	IP 66
Grado di resistenza agli impatti	IK 08 (5 Joules)
Conformità	EN 60598-1 +2-5
Peso	3.9 kg
Certificazioni	CE UKCA

OPZIONI CODICE

FINITURA

AG	GRIGIO ALLUMINIO
AN	ANTRACITE

TEMP. COLORE

27K	2700K
3K	3000K
4K	4000K

OTTICA

standard	40°

ottica opzionale

12	12°
90	90°

PROTO Ø 270 LED 20W

4935

ACCESSORI

ACCESSORI
SPD

1965

ACCESSORI
PALO INTERRABILE H 2500

3504

ACCESSORI
PALO INTERRABILE H 3000

3505

PROTO STRADA
ATTACCO PALO SINGOLO

5061

PROTO STRADA
ATTACCO PALO DOPPIO

5062

ACCESSORI
PALO INTERRABILE H 3500

3506

PROTO LA SERIE