goccia ILLUMINAZIONE

T-LUX STAN Ø 200 LED 20W

5552

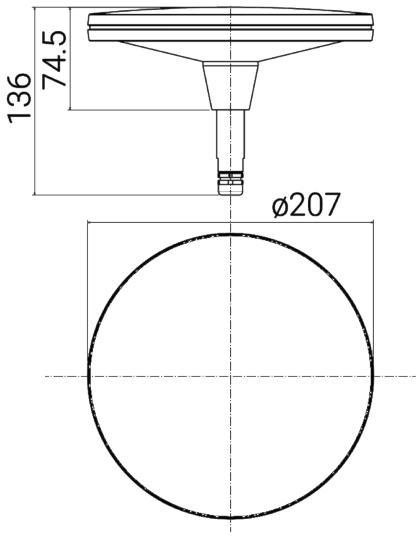

Apparecchio illuminante da esterno per installazione su stelo

La versione Ø 200 è consigliata per installazione su stelo di altezza 600 mm (cod. 3102) e 900 mm (cod. 3103)

Materiale: disco superiore dissipante in alluminio pressofuso a basso tenore di rame; la particolare forma convessa evita il ristagno dell'acqua

Diffusore in policarbonato fotoinciso per prevenire l'abbagliamento orizzontale e garantire un elevato output verso il basso

Sorgente luminosa: modulo LED a tensione di rete, compatibile con dimmer a taglio di fase

Cablaggio stagno con 1,5 m di cavo in dotazione

Finitura con doppia verniciatura dopo trattamenti anticorrosivi: fondo epossidico e rivestimento di polvere poliestere

Versioni su richiesta (codice aggiuntivo):

24V	Bassa tensione 24V
MT7	Lunghezza cavo 7 m

Dimensioni	Ø 207 x H 75 mm
Sorgente luminosa	LED
Potenza	20 W
Tensione/Frequenza	207-240 V | 50/60 Hz
Light output source	2300 lm
LUMEN OUTPUT	1602 lm
Efficienza luminosa apparecchio	80 lm/W
Color Rendering Index – CRI	80
Classe energetica LED	E
Classe di isolamento elettrico	Classe I
Grado di protezione IP	IP 65
Grado di resistenza agli impatti	IK 09 (10 Joules)
Conformità	EN 60598-1 +2-1
Peso	1.53 kg
Certificazioni	CE UKCA

OPZIONI CODICE

FINITURA

AG	GRIGIO ALLUMINIO
AN	ANTRACITE
CO	CORTEN
BR	BRONZO
VE	VERDE

TEMP. COLORE

27K	2700K
3K	3000K
4K	4000K

OTTICA

standard	DIFFUSA

goccia ILLUMINAZIONE

T-LUX STAN Ø 200 LED 20W

5552

COMPONENTI

ACCESSORI
CASSAFORMA

4698

ACCESSORI

ACCESSORI
PICCHETTO

4696

ACCESSORI
PIASTRA ANCORAGGIO

4697

T-LUX STAN
STELO H 300

3101

T-LUX STAN
STELO H 600

3102

T-LUX STAN
STELO H 900

3103
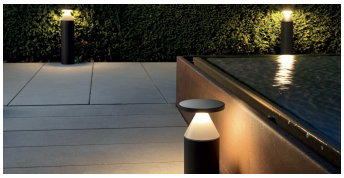
T-LUX LA SERIE