I-DEA LAMPENSCHIRM

5531



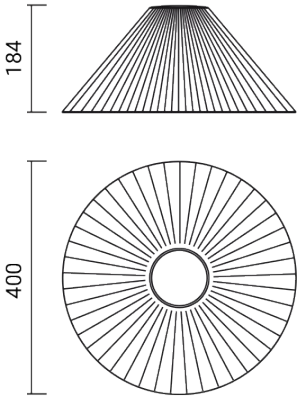

Lampenschirm mit speziellen Innenrillen zur Lichtstreuung

Material: UV-beständiges Polycarbonat

Mechanische Schlagfestigkeit	IK 10 (20 joules)
Gewicht	0.84 kg
Konformität	CE UKCA

I-DEA LAMPENSCHIRM

5531

FIXTURES RELATED

I-DEA
LED



5537

I-DEA
AUFSATZLEUCHTE



5536

CODE OPTIONS

FINISHING

AR	ORANGE
BL	BLAU
OP	OPAL
VE	GRÜN