I-DEA ABAT-JOUR

5531



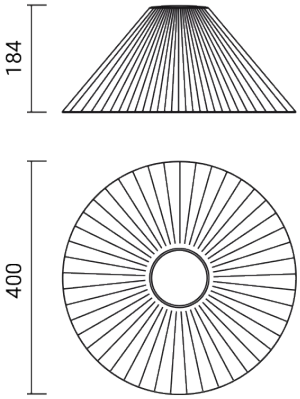

Abat-jour avec rainures internes spéciales pour la diffusion de la lumière

Matériel : polycarbonate résistant aux UV

Résistance mécanique	IK 10 (20 joules)
Poids	0.84 kg
Conformité	CE UKCA

I-DEA ABAT-JOUR

5531

PRODUITS ASSOCIÉS

I-DEA
LED



5537

I-DEA
TÊTE DE POTEAU



5536

CODE OPTIONS

FINITION

AR	ORANGE
BL	BLEU
OP	OPALE
VE	VERT