PASSUM Ø 125 Einbaukasten

1421



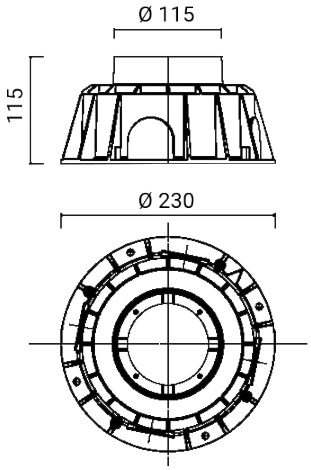

Boden-/Wandeinbaukasten

Material: Technopolymer

Abmessungen	Ø 230 x H 115 mm
Gewicht	0.49 kg
Konformität	CE UK CA

PASSUM Ø 125 Einbaukasten

1421

FIXTURES RELATED

PASSUM UP
Ø 125 ALUMINIUM



1422

PASSUM UP
Ø 125 ALUMINIUM



1424

PASSUM UP
Ø 125 EDELSTAHL



1495

PASSUM SIDEWARDS
Ø 125 ALUMINIUM



1427

PASSUM SIDEWARDS
Ø 125 EDELSTAHL



1485

PASSUM UP
Ø 125 EDELSTAHL



1496

RGBW PASSUM
125



1462