PASSUM Ø 125 contracaja para enterrar

1421



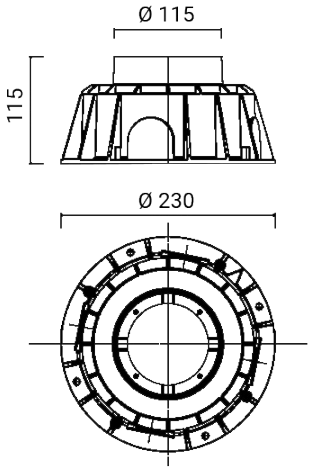

Contracaja de empotrar en suelo o pared

Material: tecnopolímero

Dimensiones	Ø 230 x H 115 mm
Peso	0.49 kg
Conformidad	CE UK CA

PASSUM Ø 125 contracaja para enterrar

1421

FIXTURES RELATED

PASSUM UP
Ø 125 ALUMINIO



1422

PASSUM UP
Ø 125 ALUMINIO



1424

PASSUM UP
Ø 125 INOX



1495

PASSUM SIDEWARDS
Ø 125 LALUMINIO



1427

PASSUM SIDEWARDS
Ø 125 INOX



1485

PASSUM UP
Ø 125 INOX



1496

RGBW PASSUM
125



1462