PASSUM Ø 125 boîtier à enterrer

1421



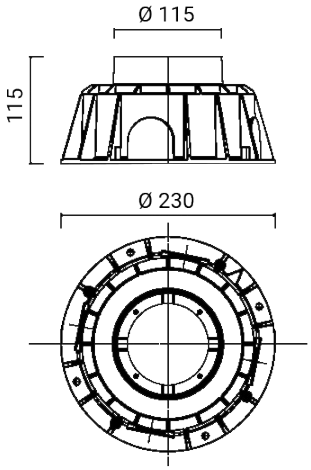

Boîtier d'encastrement au sol ou au mur

Matériel : technopolymère

Dimensions	Ø 230 x H 115 mm
Poids	0.49 kg
Conformité	CE UK CA

PASSUM Ø 125 boîtier à enterrer

1421

PRODUITS ASSOCIÉS

PASSUM UP
Ø 125 ALUMINIUM



1422

PASSUM UP
Ø 125 ALUMINIUM



1424

PASSUM UP
Ø 125 INOX



1495

PASSUM SIDEWARDS
Ø 125 ALUMINIUM



1427

PASSUM SIDEWARDS
Ø 125 INOX



1485

PASSUM UP
Ø 125 INOX



1496

RGBW PASSUM
125



1462