PASSUM Ø 125 cassaforma

1421



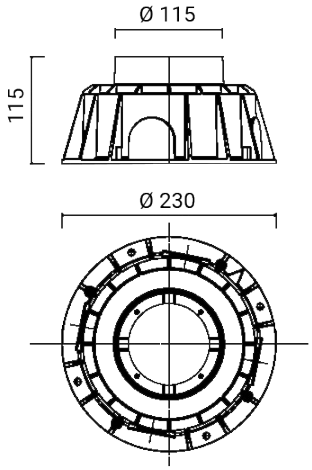

Cassaforma da interrare o da parete

Materiale: tecnopolimero

Dimensioni	Ø 230 x H 115 mm
Peso	0.49 kg
Conformità	CE UK CA

PASSUM Ø 125 cassaforma

1421

PRODOTTI CORRELATE

PASSUM UP
Ø 125 ALLUMINIO



1422

PASSUM UP
Ø 125 ALLUMINIO



1424

PASSUM UP
Ø 125 INOX



1495

PASSUM SIDEWARDS
Ø 125 ALLUMINIO



1427

PASSUM SIDEWARDS
Ø 125 INOX



1485

PASSUM UP
Ø 125 INOX



1496

RGBW PASSUM
125



1462