PASSUM SIDEWARDS Ø 125 calotta alluminio 360°

1529

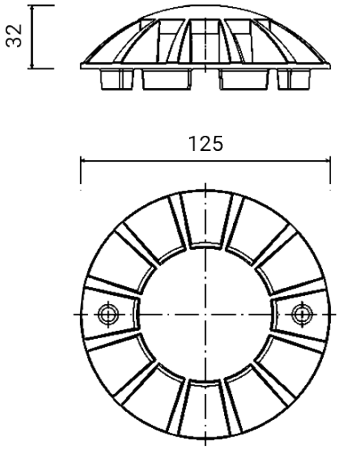

Calotta di copertura

Normalmente fornita separata dall'apparecchio illuminante

Materiale: alluminio pressofuso a basso tenore di rame

Viti a brugola in acciaio inox

Finitura con doppia verniciatura dopo trattamenti anticorrosivi: fondo epossidico e rivestimento di polvere poliestere

Dimensioni	Ø 125 x H 32 mm
Peso	0.3 kg
Certificazioni	CE UK CA

PASSUM SIDEWARDS Ø 125 calotta alluminio 360°

1529

PRODOTTI CORRELATE

PASSUM SIDEWARDS
Ø 125 LAMPADA ALLUMINIO

1427

PASSUM SIDEWARDS
Ø 125 LAMPADA INOX

1485

OPZIONI CODICE

FINITURA

AG	GRIGIO ALLUMINIO
AN	ANTRACITE