PASSUM UP Ø 245 runder Aluminium-Verschlussflansch

1541

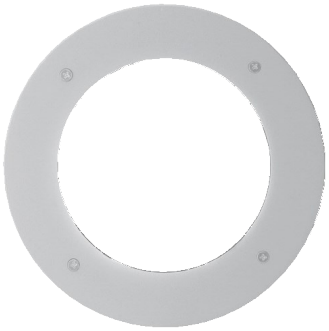

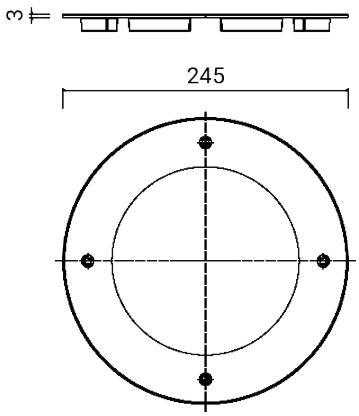

Verschlussflansch

Normalerweise von der Leuchte separat geliefert

Material: Aluminiumdruckguss mit geringem Kupferanteil

Edelstahlschrauben

Finish mit doppelter Lackierung (Epoxid-Grundierung und Polyester-Pulverbeschichtung) nach Korrosionsschutzbehandlungen

Abmessungen	Ø 245 x 3 mm
Gewicht	0.4 kg
Konformität	CE UK CA

PASSUM UP Ø 245 runder Aluminium-Verschlussflansch

1541

FIXTURES RELATED

PASSUM UP
Ø 245 ALUMINIUM



1440

PASSUM UP
Ø 245 ALUMINIUM



1442

PASSUM UP
Ø 245 ALUMINIUM



1444

RGBW PASSUM
245



1482

PASSUM ASYMMETRIC
Ø 245 ALUMINIUM



1449

CODE OPTIONS

FINISHING

AG	ALUMINIUMGRAU
AN	ANTHRAZIT