PASSUM UP Ø 245 brida redonda aluminio

1541

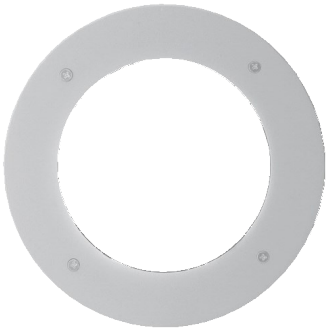

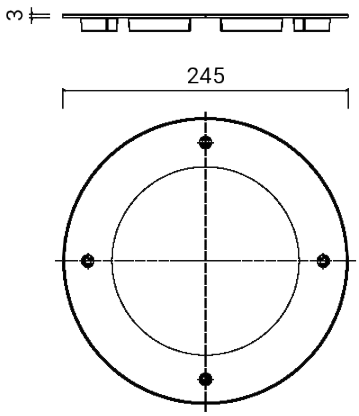

Brida de revestimiento

Normalmente se entrega separada de la luminaria

Material: aluminio inyectado de bajo contenido en cobre

Tornillos de acero inoxidable

Acabado con doble barnizado (imprimación epoxi y recubrimiento en polvo de poliéster) tras tratamientos anticorrosión

Dimensiones	Ø 245 x 3 mm
Peso	0.4 kg
Conformidad	CE UK CA

PASSUM UP Ø 245 brida redonda aluminio

1541

FIXTURES RELATED

PASSUM UP
Ø 245 ALUMINIO



1440

PASSUM UP
Ø 245 ALUMINIO



1442

PASSUM UP
Ø 245 ALUMINIO



1444

RGBW PASSUM
245



1482

PASSUM ASYMMETRIC
Ø 245 ALUMINIO



1449

CODE OPTIONS

ACABADO

AG	GRIS ALUMINIO
AN	ANTRACITA