PASSUM UP Ø 245 bride de fermeture ronde aluminium

1541

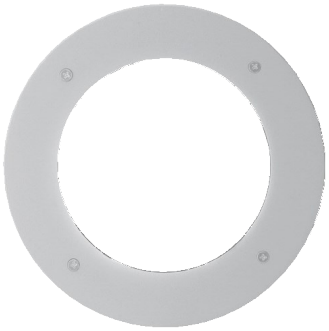

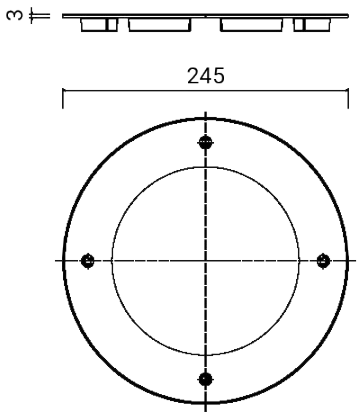

Bride de fermeture

Normalement fournie séparément du luminaire

Matériel : aluminium moulé sous pression à faible teneur en cuivre

Vis en acier inoxydable

Finition par double peinture (primaire époxy et revêtement en poudre de polyester) après traitements anticorrosion

Dimensions	Ø 245 x 3 mm
Poids	0.4 kg
Conformité	CE UK CA

PASSUM UP Ø 245 bride de fermeture ronde aluminium

1541

PRODUITS ASSOCIÉS

PASSUM UP
Ø 245 ALUMINIUM



1440

PASSUM UP
Ø 245 ALUMINIUM



1442

PASSUM UP
Ø 245 ALUMINIUM



1444

RGBW PASSUM
245



1482

PASSUM ASYMMETRIC
Ø 245 ALUMINIUM



1449

CODE OPTIONS

FINITION

AG	GRIS ALUMINIUM
AN	ANTHRACITE