# PASSUM UP Ø 245 flangia tonda alluminio

## 1541

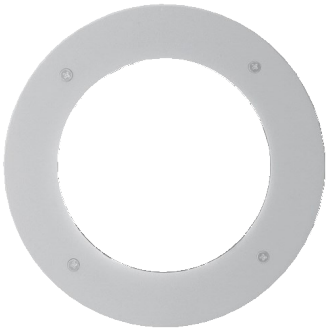

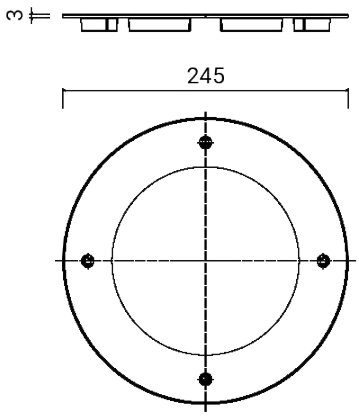


Flangia di rivestimento

Normalmente fornita separata dall'apparecchio illuminante

Materiale: alluminio pressofuso a basso tenore di rame

Viti in acciaio inox

Finitura con doppia verniciatura (fondo epossidico e rivestimento di polvere poliestere) dopo trattamenti anticorrosivi

| | |
|---|---|
| Dimensioni | Ø 245 x 3 mm |
| Peso | 0.4 kg |
| Conformità | CE UK CA |

# PASSUM UP Ø 245 flangia tonda alluminio

## 1541

### PRODOTTI CORRELATE

PASSUM UP
Ø 245 ALLUMINIO



1440

PASSUM UP
Ø 245 ALLUMINIO



1442

PASSUM UP
Ø 245 ALLUMINIO



1444

RGBW PASSUM
245



1482

PASSUM ASYMMETRIC
Ø 245 ALLUMINIO



1449

### OPZIONI CODICE

FINITURA

| | |
|---|---|
| **AG** | GRIGIO ALLUMINIO |
| **AN** | ANTRACITE |