PASSUM UP Ø 245 runder Edelstahl-Verschlussflansch

1542



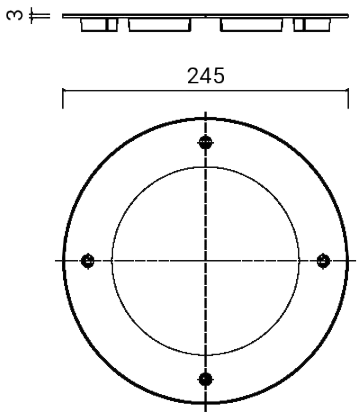

Verschlussflansch

Normalerweise von der Leuchte separat geliefert

Material: Edelstahl AISI 316L

Abmessungen	Ø 245 x 3 mm
Gewicht	0.6 kg
Konformität	CE UK CA

PASSUM UP Ø 245 runder Edelstahl-Verschlussflansch

1542

FIXTURES RELATED

PASSUM UP
Ø 245 ALUMINIUM



1440

PASSUM UP
Ø 245 ALUMINIUM



1442

PASSUM UP
Ø 245 ALUMINIUM



1444

RGBW PASSUM
245



1482

PASSUM ASYMMETRIC
Ø 245 ALUMINIUM



1449

CODE OPTIONS

FINISHING

IN EDELSTAHL