PASSUM UP Ø 245 brida redonda inox

1542



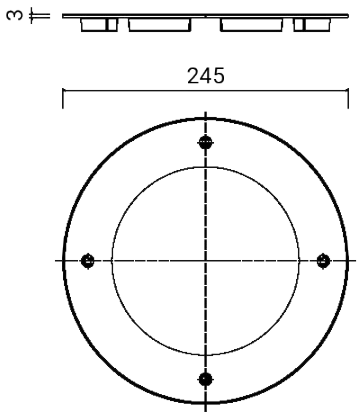

Brida de revestimiento

Normalmente se entrega separada de la luminaria

Material: acero inoxidable AISI 316L

Dimensiones	Ø 245 x 3 mm
Peso	0.6 kg
Conformidad	CE UK CA

PASSUM UP Ø 245 brida redonda inox

1542

FIXTURES RELATED

PASSUM UP
Ø 245 ALUMINIO



1440

PASSUM UP
Ø 245 ALUMINIO



1442

PASSUM UP
Ø 245 ALUMINIO



1444

RGBW PASSUM
245



1482

PASSUM ASYMMETRIC
Ø 245 ALUMINIO



1449

CODE OPTIONS

ACABADO

IN ACERO INOXIDABLE