PASSUM UP Ø 245 bride de fermeture ronde inox

1542



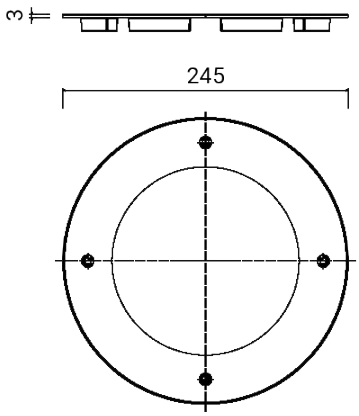

Bride de fermeture

Normalement fournie séparément du luminaire

Matériel : acier inoxydable AISI 316L

Dimensions	Ø 245 x 3 mm
Poids	0.6 kg
Conformité	CE UK CA

PASSUM UP Ø 245 bride de fermeture ronde inox

1542

PRODUITS ASSOCIÉS

PASSUM UP
Ø 245 ALUMINIUM



1440

PASSUM UP
Ø 245 ALUMINIUM



1442

PASSUM UP
Ø 245 ALUMINIUM



1444

RGBW PASSUM
245



1482

PASSUM ASYMMETRIC
Ø 245 ALUMINIUM



1449

CODE OPTIONS

FINITION

IN ACIER INOXYDABLE