PASSUM UP Ø 245 flangia tonda inox

1542



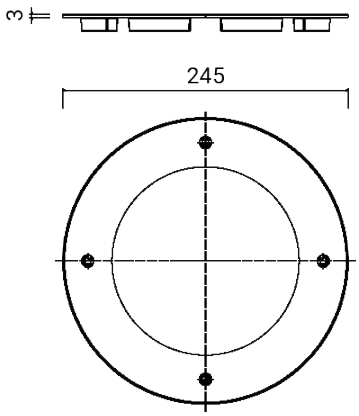

Flangia di rivestimento

Normalmente fornita separata dall'apparecchio illuminante

Materiale: acciaio inox AISI 316L

Dimensioni	Ø 245 x 3 mm
Peso	0.6 kg
Conformità	CE UKCA

PASSUM UP Ø 245 flangia tonda inox

1542

PRODOTTI CORRELATE

PASSUM UP
Ø 245 ALLUMINIO



1440

PASSUM UP
Ø 245 ALLUMINIO



1442

PASSUM UP
Ø 245 ALLUMINIO



1444

RGBW PASSUM
245



1482

PASSUM ASYMMETRIC
Ø 245 ALLUMINIO



1449

OPZIONI CODICE

FINITURA

IN ACCIAO INOX