SERVER POINT piastra ancoraggio

5309



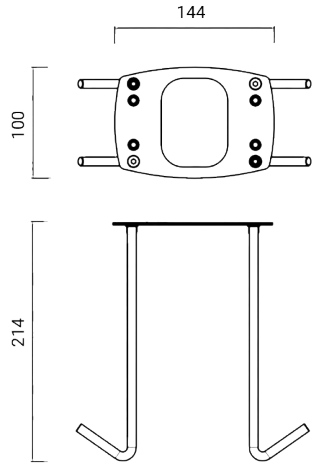

Dimensioni	144 x 100 x H 214 mm
Peso	0.55 kg
Conformità	CE UK CA

goccia ILLUMINAZIONE

Goccia Illuminazione srl
via E.Fermi 59/65 - 25020 Poncarale (BS) Italy
+39 030 2640761 - info@www.goccia.it

SERVER POINT piastra ancoraggio

5309

PRODOTTI CORRELATE

SERVER POINT
1



5301

SERVER POINT
2



5302

SERVER POINT
1 - CEE 17



5303