PASSUM UP Ø 180 Edelstahl LED 8W

1497



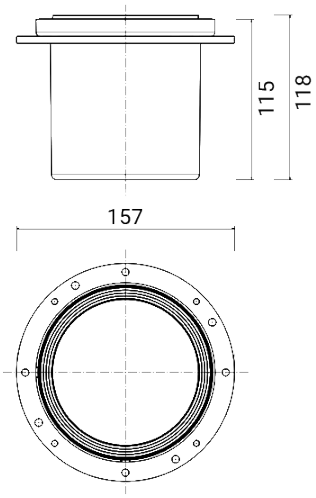

Boden-/Wandeinbauleuchte für den Außenbereich

Max. Belastung von 2.300 kg (Satz Einbaukasten + Leuchte + Verschlussflansch für befahrbare Flächen)

Material: Edelstahl AISI 316L

Diffusor: ultraweißes transparentes gehärtetes Glas

Eingebauter Treiber

Lichtquelle: LED-Einheit / Schwenkbare Optiken ±15°

Mit 0,5 m erdverlegbarem H07RN-F Kabel (optionale wasserdichte Verbinder separat zu bestellen - Art. 1941-1942-1944)

Versionen auf Anfrage (Zusatzcode):

D Dimmbare Version

Abmessungen	Ø 157 x H 129 mm
Lichtquelle	LED
Wattleistung	8 W
Stromversorgung	100-240 V | 50/60 Hz
Lichtquellenlichtstrom	951 lm
Leuchten-Lichtstrom	636 lm
Leuchten-Lichtausbeute	80 lm/W
Color Rendering Index – CRI	80
LED-Energieeffizienzklasse	E
LED Lebensdauer	L80 B10 86.000 h
Standardabweichung der Farbabstimmung	MacAdam step 3
Elektrische Schutzklasse	Klasse I
Schutzart IP	IP 65/67
Mechanische Schlagfestigkeit	IK 10 (20 joules)
Normen	EN 60598-1 +2-13
Gewicht	1.5 kg
Konformität	CE UK CA

CODE OPTIONS

FARBTEMPERATUR

27K	2700K
3K	3000K
4K	4000K

OPTIK

standard	38°

optional optics

18	18°
90	90°

PASSUM UP Ø 180 Edelstahl LED 8W

1497

KOMPONENTEN

PASSUM
Ø 180 EINBAUKASTEN



1431

PASSUM UP
Ø 180 RUNDER ALUMINIUM-VERSCHLUSSFLANSCH



1531

PASSUM UP
Ø 180 RUNDER EDELSTAHL-VERSCHLUSSFLANSCH



1532

PASSUM UP
Ø 180 QUADRATISCHER EDELSTAHL-VERSCHLUSSFLANSCH



1533

ZUBEHÖR

ZUBEHÖR
WASSERDICHTES ANSCHLUSSSTÜCK



1941

ZUBEHÖR
WASSERDICHTES ANSCHLUSSSTÜCK



1944

ZUBEHÖR
WASSERDICHTES ANSCHLUSSSTÜCK



1942

PASSUM UP
Ø 180 BLENDSCHUTZLAMELLEN



1971

PASSUM UP DIE SERIE







